Bruksanvisning

JUNG HOME Puck dimmer 1-kanal med 2 binærinnganger
Art.-nr. BTPD1B2U



ALBRECHT JUNG GMBH & CO. KG
Volmestraße 1
58579 Schalksmühle
GERMANY

Telefon: +49 2355 806-0
Telefax: +49 2355 806-204
kundencenter@jung.de
www.jung.de

Uforbindtlig produktbilde (avvik er mulig)

26.01.2026
82409613 J0082409613

Innholdsfortegnelse

1 Sikkerhetsinformasjon 3
2 Apparatets oppbygning 4
3 Riktig bruk 4
4 Produktegenskaper 5
5 Betjening 6
5.1 Betjening i fabrikkinnstilling 6
5.2 Betjening via binærinnganger 6
5.3 Trådløs betjening 9
6 Montering og elektrisk tilkobling 9
7 Igangsetting via app 12
8 Tilbakestille apparatet til fabrikkinnstilling 15
9 Sett overtemperaturvernet/kortslutningsvernet tilbake 17
10 Tekniske data 17
11 Funksjons- og parameterliste 18
12 Hjelp hvis det oppstår problemer 24
13 Tilbehør 26
14 Samsvarserklæring 26
15 Garanti 26

1 Sikkerhetsinformasjon

Les og følg disse merknadene for å unngå mulige skader:



Installasjon må kun utføres av fagpersoner med erfaring innen følgende emner:

- 5 sikkerhetsregler og normer for installasjon av elektriske anlegg
- Valg av egnet verktøy, måleutstyr, installasjonsmaterialer og eventuelt personlig verneutstyr
- Montering av installasjonsmateriale
- Tilkobling av apparater til husinstallasjonen med hensyn til lokale tilkoblingsbetingelser

En installasjon som ikke er forskriftsmessig forårsaker livsfare for deg og personer som bruker det elektriske anlegget, samt fare for alvorlig materiell skade, f.eks. som følge av brann. Du er ansvarlig for personskader og materielle skader.
Ta kontakt med en elektriker!

Fare for elektrisk støt. Apparatet er ikke egnet for frikobling siden nettpotensiale foreligger ved lasten selv om apparatet er slått av. Slå av alle tilhørende ledningsvernbrytere før det utføres arbeid på apparatet eller lasten.

Fare for ødeleggelse av dimmeren og lasten, når den innstilte driftstypen og lasten ikke stemmer overens. Før tilkobling eller utskiftning av last må en stille inn riktig dimmeprinsipp.

Apparatet må ikke brukes i forbindelse med laster som kan forårsake helse- og livsfare eller materielle skader, som varmeovner eller elektriske maskiner.

Ta vare på bruksanvisningen, den er en del av produktet.

Mer informasjon om JUNG HOME finner du på www.jung.de/JUNGHOME

2 Apparatets oppbygning

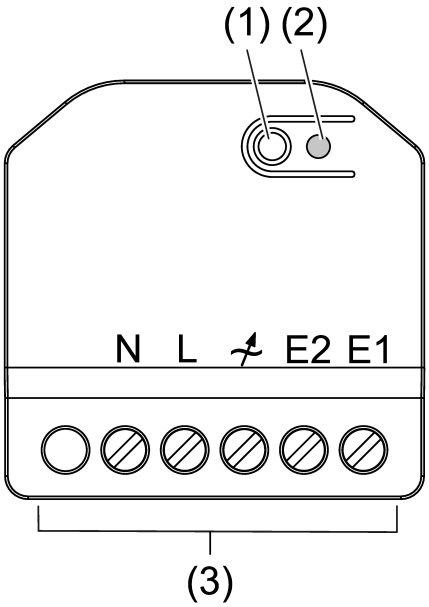

Bilde 1: Apparatets oppbygning

(1) Tast Prog.
(2) Status-LED
(3) Tilkoblingsklemmer

LED-visning i drift

Grønn	Lasten er koblet inn
Oransje	Lasten er slått av
Blinker blått tre ganger	Klokkeslettet er ikke stilt inn, f. eks. ved nettspenningssvikt
Blinker grønt/rødt	Apparatoppdatering utføres

3 Riktig bruk

- Manuell kobling og dimming av belysning
- Betjening av apparatet via JUNG HOME-appen, en JUNG HOME impulsbryter, JUNG HOME-sensorer eller via de binære inngangene til JUNG HOME-aktuatoren
- Tilkobling av enheter (f.eks. impulsbrytere, brytere eller værstasjoner, ...) til de binære inngangene for å utløse scener, betjene laster, spørre om statuser osv.
- Automatisk kobling og dimming av belysning.
  Forutsetningen er at minst én av følgende enheter er med i prosjektet (Bluetooth Mesh-nettverk): JUNG HOME mini aktuatorer, JUNG HOME stikkontakt, systeminnsats med JUNG HOME impulsbryter eller JUNG HOME bevegelses- eller tilstedeværelsesdetektor, JUNG HOME romtermostat
- Trådløs sammenkobling med apparater i JUNG HOME-systemet
- Montering i apparatboks med dimensjoner iht. DIN 49073 med egnet deksel

– Montering i nedsenkede himlinger i installasjonshuset (tilbehør)

4 Produktegenskaper

– Igangsetting og betjening via JUNG HOME-appen med mobilenhet (smarttelefon eller nettbrett) via Bluetooth
– Fri sammenkobling av de 2 binærinngangene med JUNG HOME-aktuatorer (lokalt eller trådløst)
– Uavhengig bruk av aktuatorfunksjon og binærinnganger
– Statusvisning i flere farger og tast **Prog** for igangsetting
– Sperring av tasten **Prog**
– Integrering av lasten i sentrale områder (grupper), sentrale funksjoner og scener
– Trappelysfunksjon (automatisk utkobling) med avslåingsforvarsling
– Etterløpstid, innkoblingsforsinkelse, utkoblingsforsinkelse
– Sperrefunksjon og tvangsstyring: Konstant PÅ/AV eller for fastsatt tid PÅ/AV
– Vindalarm via kobling av konvensjonelle værsensorer på binærinnganger
– Utløse sperrefunksjonen via binærinnganger, f.eks. utesperringsvern ved rulleskodder og persienner, tvangsstyring osv.
– Maksimal og minimal lysstyrke kan justeres
– Innkobling med siste lysstyrke eller fast innkoblingslysstyrke
– Apparatet virker etter fasesnitt- eller faseavsnittsprinspippet
– Innstilling av dimmeprinsippet som passer for lasten via JUNG HOME-appen
– Elektronisk kortslutningsvern med varig utkopling senest etter 7 sekunder
– Elektronisk overtemperaturvern
– Bluetooth SIG Mesh for fullstendig kryptert trådløs kommunikasjon og repeaterfunksjon
– Kan oppdateres via JUNG HOME-appen

Funksjon hvis JUNG HOME mini aktuatorer, JUNG HOME stikkontakt, systeminnsats med JUNG HOME impulsbryter, JUNG HOME bevegelses- eller tilstedeværelsesdetektor, JUNG HOME romtermostat i Bluetooth Mesh-nettverket (prosjekt)

– Opptil 16 tidsprogrammer
– Tidsprogrammer med solopp- eller solnedgang (astrotimer)
– Aktivere/deaktivere automatiske funksjoner via JUNG HOME-appen
– Automatisk dato- og klokkeslettaktualisering ved forbindelse til smarttelefon

Henvisninger angående oppdateringer og avtaler finner du på www.jung.de/JUNGHOME

Tiltak etter strømsvikt

Alle innstillinger og tidsprogrammer opprettholdes. Forsømte koblingstider gjentas ikke. Lastutgangen er slått av dersom parameteren "Koblingstilstand etter at strømmen er tilbake" står på fabrikkinnstilling.

Hvis apparatet før ikke ble lagt til et Bluetooth Mesh-nettverk (prosjekt) via Jung HOME-appen enda, går det i koblingsmodus i 2 minutter etter at strømmen er tilbake, og status-LED blinker blått sakte og regelmessig.

Apparaten er koblet til et Bluetooth Mesh-nettverk (prosjekt)

- Hvis LED-lampen blinker blått tre ganger, er tiden ikke oppdatert
- Tidsprogrammer utføres ikke så lenge klokkeslettet ikke er satt

5 Betjening

Alle apparatets innstillinger og betjeninger kan konfigureres individuelt via JUNG HOME-appen.

Binærinngangene og lastutgangen til apparatet kan brukes uavhengig av hverandre. På denne måten kan f. eks. en Multi impulsbryter som er koblet til binærinngangene betjene en persienne-systeminnsats (kombinert med en JUNG HOME impulsbryter), mens dimmeutgangen kun styres via app og tidsprogrammer.

5.1 Betjening i fabrikkinnstilling

En vanlig impulsbryter er koblet til inngang 1. Inngang 2 er uten funksjon. I fabrikkinnstillingen arbeider dimmeren i faseavsnitt. Dimmeprinsippet kan endres til fasesnitt via appen.

Slå på lyset

- Trykk kort: Lyset slås til innkoblingslysstyrke på eller av.

Stille inn lysstyrken

- Trykk lenge: Lyset blir sterkere eller svakere til sluttverdien er nådd.

i Ved hver nye lange betjening skifter dimmeretningen.

Slå på lampen med minimal lysstyrke

- Trykk lenge. Lyset slås på med minimal lysstyrke og blir lysere.

5.2 Betjening via binærinnganger

Ved tilkobling av en impulsbryter (f. eks. 531) på en binærinngang, utløser en betjening forskjellige funksjoner avhengig av betjeningsvarigheten (se tabell). Konfigurasjon i JUNG HOME-appen: Impulsbryteren er enten koblet til Inngang E1 eller E2, og styrer et apparat, et område eller en scene via denne. Den andre

inngangen kan da brukes til et annet apparat, et annet område eller en annen scene ved hjelp av en annen impulsbryter. Dette gjør du ved å koble fra inngangene i konfigurasjonsvisningen i appen.

Betjeningstype	Kort trykk	Langt trykk
Kobling[1] (fabrikkinnstilling)	Vekslende PÅ / AV	Vekslende PÅ / AV
Dimme[1]	Vekslende PÅ / AV	Vekslende dimme lysere / dimme mørkere Slått av lys: PÅ til minimal lysstyrke og dimmer lysere.
Kjøre persienne/ rulleskodde/markise[2]	Stoppe eller justere lameller	Veksle mellom å kjøre opp / kjøre ned
Betjene scene[1]	Rope opp scene	Rope opp scene
Endre fargetemperatur (DALI)	–	Øke fargetemperatur / redusere fargetemperatur vekselvis
Betjene tredjepartssystem via gateway	Trykk kort på : Kontrollfunksjon	Trykk og hold nede: Kontrollfunksjon (hvis støttet)

[1] kort tastetrykk < 0,4 s < langt tastetrykk
[2] kort tastetrykk < 1 s < langt tastetrykk

Ved tilkobling av en Multi impulsbryter (f. eks. 531-41 U) på begge binærinnganger, utløser en betjening av øvre eller nedre tasteområde forskjellige funksjoner avhengig av betjeningsvarigheten (se tabell).
Konfigurasjon i JUNG HOME-appen: Begge tastene til Multi impulsbryter er koblet til Inngang E1 og E2, og styrer sammen et apparat, et område eller en scene via disse. Dette gjør du ved å aktivere tilkoblingen av inngangene i konfigurasjonsvisningen i appen. Hvis to forskjellige scener 1 og 2 kalles opp via E1 og E2 med en Multi impulsbryter, må inngangene kobles fra hverandre.

Betjeningstype	Kort trykk	Langt trykk
Kobling[1]	Vekslende PÅ / AV	Vekslende PÅ / AV
Dimme[1]	Vekslende PÅ / AV	Oppe: Dimme lysere / Nede: Dimme mørkere Når lyset er slått av: Oppe: PÅ til minimal lysstyrke og dim lysere Nede: PÅ til minimal lysstyrke.
Kjøre persienne/ rulleskodde/markise[2]	Øverst: Stopp eller juster lamellposisjonen fremover / Nederst: Stopp eller juster lamellposisjonen bakover	Oppe: Kjøre opp / Nede: Kjøre ned
Betjene scene[1]	Oppe: Åpne scene / Nede: Åpne scene	Oppe: Åpne scene / Nede: Åpne scene

Betjeningstype	Kort trykk	Langt trykk
Varmeapparat[1]	Oppe: Øke settpunkt-temperatur med 0,5 °C / Nede: Redusere settpunkt-temperatur med 0,5 °C	-
Betjene område (gruppe) [1/2]	Belysning (ikke for stikkontakter): Øverst: PÅ / Nederst: AV Aktivering (kun stikkontakter): Øverst: PÅ / Nederst: AV Solskjerming: fungerer som persienner/rulleskodder/ markiser Belysning og strømforsyning: Øverst: PÅ / Nederst: AV	Belysning (ikke for stikkontakter): som dimming Aktivering (kun stikkontakter): Øverst: PÅ / Nederst: AV Solskjerming: fungerer som persienner/rulleskodder/ markiser Belysning og strømtilførsel: som dimming - langt trykk for stikkontakter uten funksjon.
Sperrefunksjon (utesperringsvern, tvangsstyring) [1]	Oppe: Aktiver / Nederst: Deaktiver	Oppe: Aktiver / Nederst: Deaktiver
Endre fargetemperatur (DALI)	–	Øverst: Øke fargetemperaturen / Nederst: Redusere fargetemperaturen
Betjene tredjepartssystem via gateway	Trykk kort på : Kontrollfunksjon	Trykk og hold nede: Kontrollfunksjon (hvis støttet)

Ved tilkobling av en dobbel impulsbryter (det anbefales f. eks. 535 U uten låsing siden gjensidig låsing av tastene ikke er nødvendig for binærinnganger) på begge binærinngangene utløser en betjening av den venstre eller høyre tasten forskjellige funksjoner (se tabell).
Konfigurasjon i JUNG HOME-appen: Begge tastene til dobbel impulsbryter er koblet til Inngang E1 og E2, og styrer sammen et apparat eller et område. Dette gjør du ved å aktivere tilkoblingen av inngangene i konfigurasjonsvisningen i appen.

Betjeningstype	Kort trykk	Langt trykk
Kjøre persienne/ rulleskodde/markise[2]	Venstre: Stopp eller juster lamellposisjonen fremover / Høyre: Stopp eller juster lamellposisjonen bakover	Venstre: Kjør oppover / Høyre: Kjør nedover
Betjene område (gruppe) [2]	Venstre: Stopp eller juster lamellposisjonen fremover / Høyre: Stopp eller juster lamellposisjonen bakover	Venstre: Kjør oppover / Høyre: Kjør nedover

[1] kort tastetrykk < 0,4 s < langt tastetrykk
[2] kort tastetrykk < 1 s < langt tastetrykk

5.3 Trådløs betjening

Trådløs betjening utføres med tilkoblede JUNG HOME-apparater eller via JUNG HOME-appen, som også brukes til å koble til JUNG HOME-enheter (se igangsetting via appen).

6 Montering og elektrisk tilkobling

Kommunikasjonen til JUNG HOME-apparatene og tilkoblede mobilenheter skjer trådløst innenfor rekkevidden til Bluetooth Mesh-nettverket.

Rekkevidden til trådløse signaler kan påvirkes av:

- Antall, tykkelse, posisjon av tak, vegger og andre gjenstander
- Disse gjenstandenes materialer
- Høyfrekvent støy

Følg disse monteringsmerknadene for å maksimere rekkevidden:

- Planlegg posisjon og antall JUNG HOME-apparater på en slik måte at antallet tak og vegger mellom to apparater holdes så lavt som mulig
- Hvis JUNG HOME-apparater monteres på begge sider av en massiv vegg, bør de plasseres så nærme hverandre som mulig på motstående sider av veggen. Dermed holdes dempingen av det trådløse signalet mellom veggen så lav som mulig
- Ved planlegging må du passe på at det befinner seg så få byggematerialer og gjenstander som mulig på forbindelseslinjen mellom JUNG HOME-apparater som demper det trådløse signalet sterkt (f. eks. betong, glass, metall, isolerte vegger, vannbeholdere, rørledninger, speil, bokskap, lagerrom og kjøleskap)
- Hold minst 1 meter avstand til apparater som sender ut høyfrekvente signaler (f.eks. mikrobølgeovner, motorer) eller som bruker trådløse signaler ved 2,4 GHz (f. eks. WLAN-rutere, babymonitorer, IP-kameraer, trådløse høyttalere osv.)



FARE!

Berøring av spenningsførende deler gir elektrisk støt.

Elektrisk støt kan medføre død.

Frikobles før arbeider på apparat eller last. Slå av og sikre alle tilhørende ledningsvernbrytere mot gjeninnkobling og kontroller at de er spenningsfrie. Dekk til spenningsførende deler i omgivelsen.

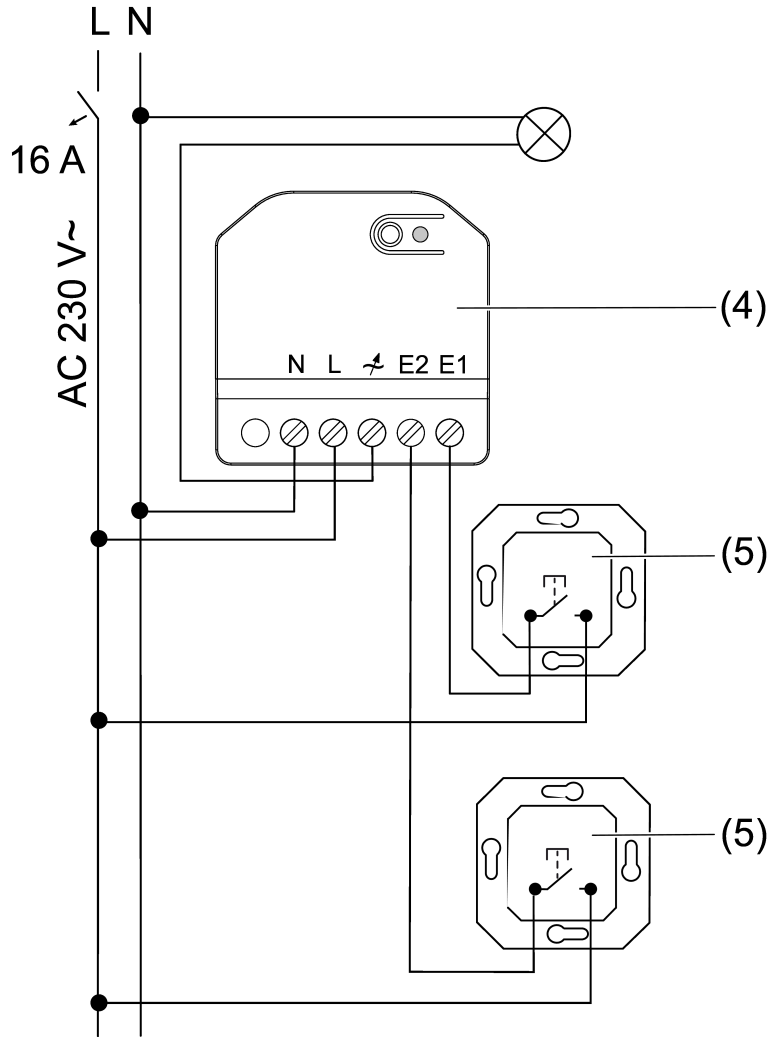

Bilde 2: Tilkoblingseksempel med 2 impulsbrytere (5)

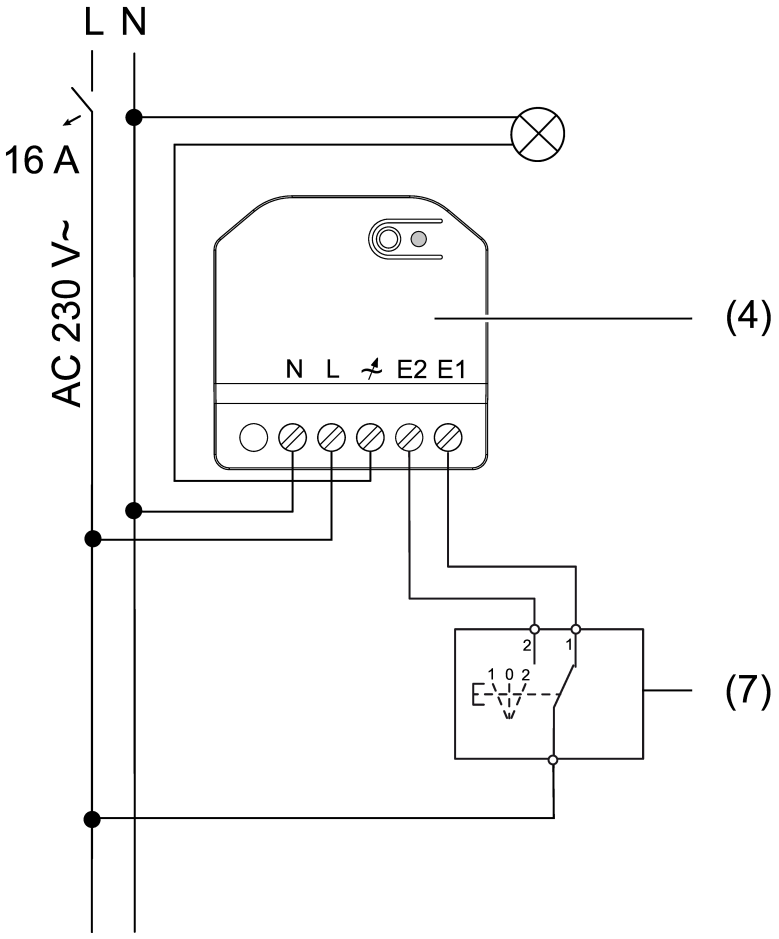

Bilde 3: Tilkoblingseksempel med Multi impulsbryter (7)

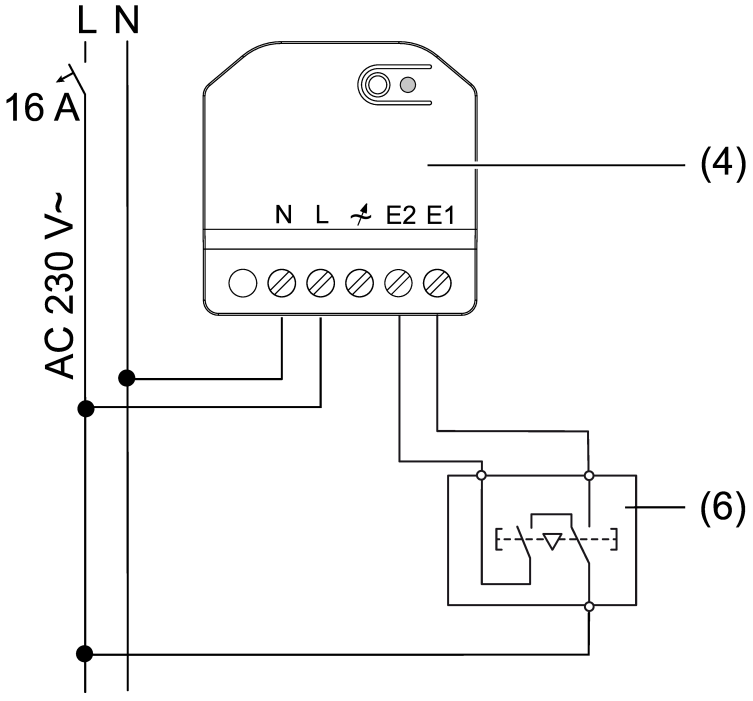

Bilde 4: Eksempel på tilkobling med dobbel impulsbryter (6)

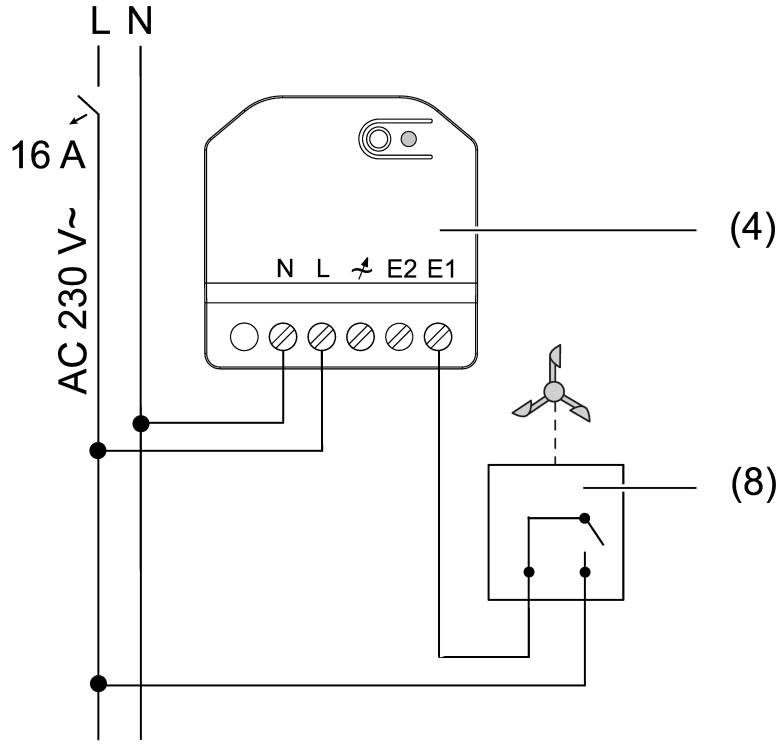

Bilde 5: Tilkoblingseksempel med Omformer vind og Vindsensor (8)

- Koble dimmeaktuator (4) og last i henhold til tilkoblingseksemplene (se bildet 2) og (se bildet 3). Vær i denne forbindelse oppmerksom på de klembare ledertverrsnittene (se bildet 8).
- Koble trykknapp (5) (se bildet 2), Multi impulsbryter (7) (se bildet 3), dobbel impulsbryter (6) (se bildet 4) eller Omformer vind med Vindsensor (8) (se bildet 5).

Impulsbrytere med belysning skal være utstyrt med en separat N-tilkoblingsklemme.

Per ledningsvernbryter på 16 A skal det maksimalt kobles til 600 W LED-lamper. Ved tilkobling av elektroniske trafoer må en være oppmerksom på angivelsene til trafoprodusenten.

- Sett dimmeaktuatoren inn i apparatboksen slik at **Prog**-tasten (1) og status-LED-en (2) er synlige.
- Koble inn nettspenningen.

  Ved å kort trykke på tasten **Prog** (1) kan lasten kobles som test.
- Monter lokket.

7 Igangsetting via app

Forutsetning: JUNG HOME-apparatet er ikke koblet til et prosjekt (Bluetooth-Mesh-nettverk), ellers må apparatet tilbakestilles til fabrikkinnstillingene.

Hvis det ennå ikke finnes et prosjekt (Bluetooth Mesh-nettverk) som apparatet skal legges til i, må det opprettes et nytt prosjekt i JUNG HOME-appen.

Hvis det allerede finnes et prosjekt (Bluetooth Mesh-nettverk) som enheten skal legges til i, må den tilsvarende prosjektfilen være åpen i JUNG HOME-appen.

I tillegg til grunnleggende igangsetting, apparat-oppdateringene og den komfortable betjeningen har JUNG HOME-appen flere individuelle konfigurasjonsmuligheter:

- Tilkobling: Ved hjelp av tilkoblingen av en tast, en binærinngang, en bevegelsessensor eller en tilstedeværelsesdetektor med en last (f. eks. dimmer, stikkontakt, koblingsutgang, rulleskodde osv.) kan denne styres. Hvis tilkoblingen utføres med et område eller en scene, kan flere laster styres sammen.
- Område: Forskjellige laster (f. eks. dimmer, stikkontakt, koblingsutgang, rulleskodde osv.) kan grupperes i et område slik at disse kan styres samtidig.
- Scene: Forskjellige laster (f. eks. dimmer, stikkontakt, koblingsutgang, rulleskodde osv.) kan grupperes i en scene på en slik måte at hver last inntar den lagrede lasttilstanden som ble lagret i scenen når den aktiveres.
- Automatikkfunksjon: Ved hjelp av en automatikkfunksjon kan den lokalt tilkoblede lasten (ingen trådløs tilkobling) styres via tidsprogrammer. Alt etter apparattype finnes det flere automatikkfunksjoner i JUNG HOME, som f. eks. hotellfunksjon, nattlysfunksjon eller koblingsgrenser.

i Apparatet går automatisk i koblingsmodus i 2 minutter når nettspenningen kobles inn.

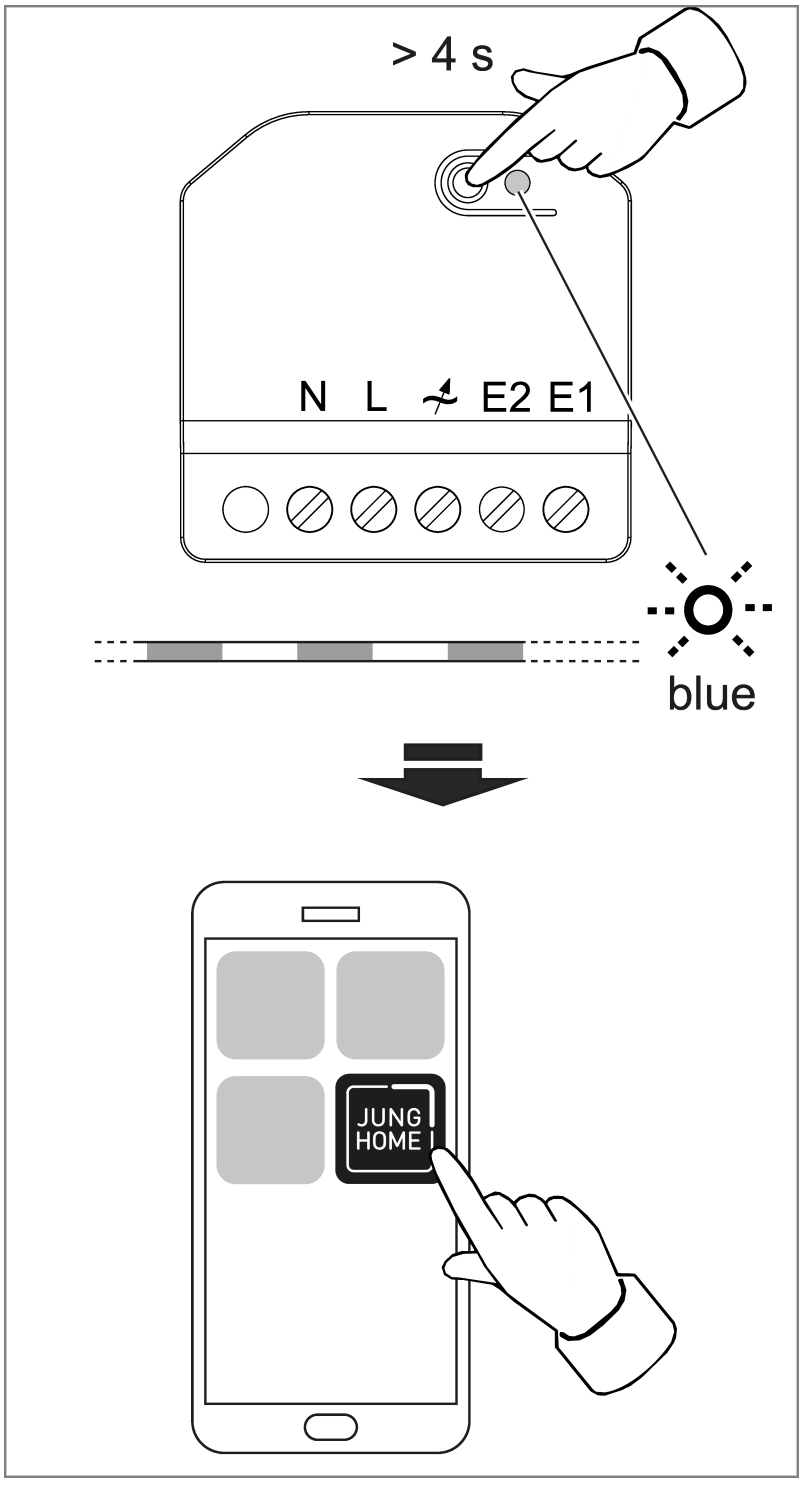

Bilde 6: Igangsetting

- Aktivere koblingsmodus manuelt:
  Trykk på tasten **Prog.** (1) i mer enn 4 sekunder.

  Status-LED-en blinker sakte blått. Koblingsmodusen er aktiv i 2 minutter.
- Start JUNG HOME-appen og trykk på "**+**".

  Appen viser alle apparater som befinner seg i koblingsmodus.
- Velge et apparat i appen.

For identifikasjon av valgt apparat blinker tilhørende status-LED raskere blått.

- Legge til apparat i prosjektet.

  Status-LED-en lyser blått i 5 sekunder for å bekrefte en vellykket kobling.

  Hvis status-LED-en lyser raskt rødt, betyr det at koblingen mislyktes og må gjentas.

Apparater kan så kobles til trådløst via JUNG HOME-appen, og parameterne og betjeningen kan konfigureres (se funksjons- og parameterliste).

Prosjektfilen må overleveres til kunden når igangsettingen er fullført.

8 Tilbakestille apparatet til fabrikkinnstilling

Når tasten Prog. (1) sperres via parameteren "Betjeningssperre", er det bare mulig å tilbakestille til fabrikkinnstillingene innen 2 minutter etter at nettspenningen er koblet inn.

Hvis JUNG HOME-apparatet allerede har blitt lagt til et prosjekt via JUNG HOME-appen, kan det fjernes fra appen ved hjelp av funksjonen "Slette apparat" og i ett skritt tilbakestilles til fabrikkinnstillingen.

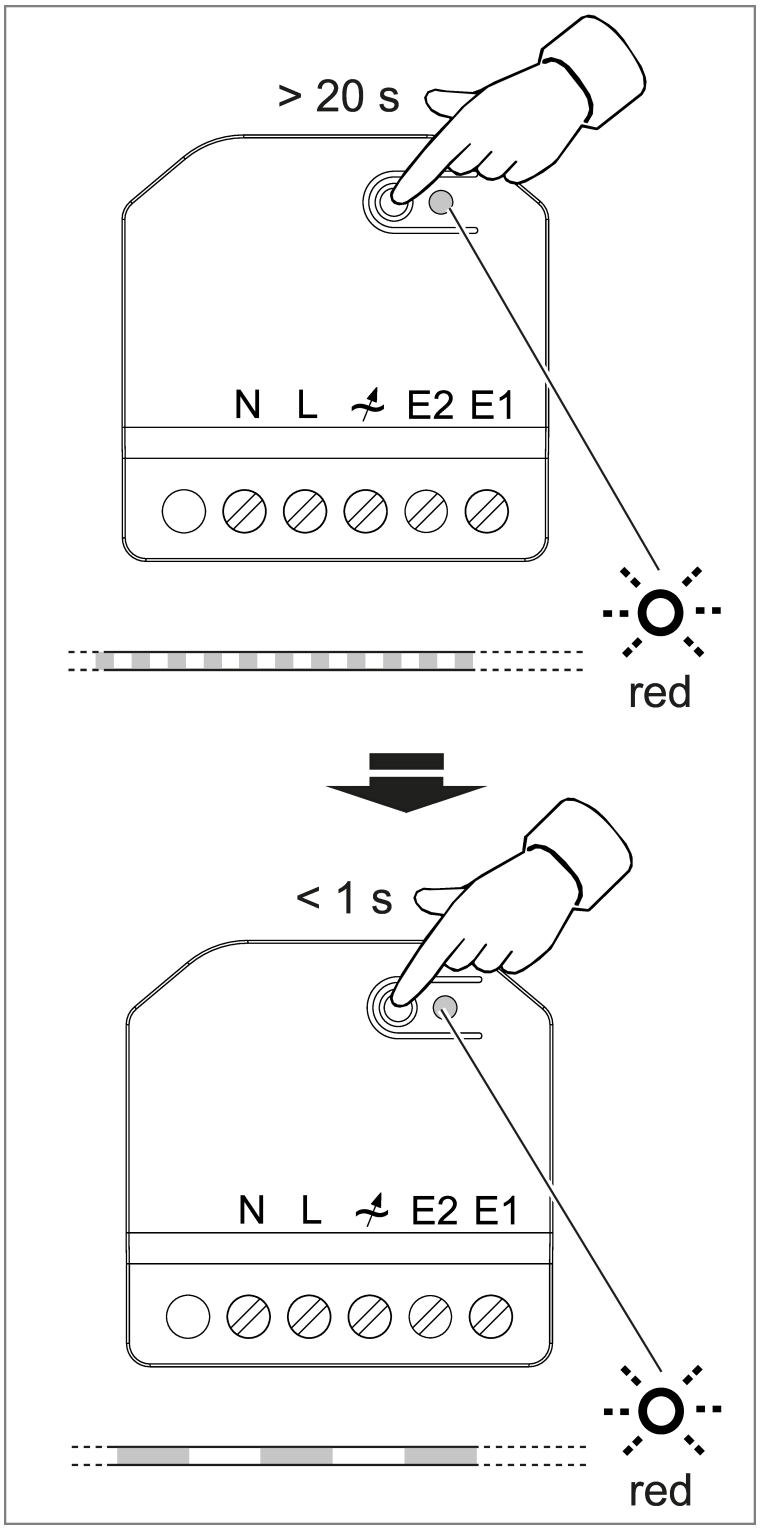

Bilde 7: Tilbakestilling til fabrikkinnstillinger

- Trykk på tasten **Prog.** (1) i mer enn 20 sekunder helt til status-LED-en (2) blinker raskt rødt.
- Slipp opp tasten **Prog.** (1) og trykk den inn igjen kortere enn 1 sekund innen 10 sekunder.

  Status-LED-en blinker saktere rødt i ca. 5 Sekunden, apparatet er tilbakestilt til fabrikkinnstillingene.

Status-LED-en blinker sakte blått, apparatet er i koblingsmodus.

Etter at tilbakestilling til fabrikkinnstillinger er gjennomført, må apparatet fjernes fra JUNG HOME-appen hvis det ikke allerede ble slettet fra appen.

9 Sett overtemperaturvernet/kortslutningsvernet tilbake

Hvis det elektroniske overtemperatur- eller kortslutningsvernet har utløst, må du koble dimmeren fra strømnettet og slå av ledningsvernbryteren.

10 Tekniske data

Nominell spenning	AC 230 V ~
Nettfrekvens	50 / 60 Hz
Inngangsspenning	AC 230 V ~
Standbyeffekt	maks. 0,35 W
effekttap	maks. 2,3 W
Omgivelsestemperatur	-5 ... +45 °C
Lagertemperatur	-5 ... +45 °C
Transporttemperatur	-20... +70 °C
Relativ fuktighet	20 ... 70 % (Ikke dugg)
Tilkoblingseffekt ved 35 °C	se tabell 1
Effektreduksjon	
per 5 °C overskridelse av 35 °C	-10%
ved montering i tre- eller gipsvegg	-15%
ved montering i flerdelte kombinasjoner	-20%
Ledningslengde	
Lastledning	maks. 100 m
Binærinngang	maks. 50 m
Klembart ledertverrsnitt	(se bildet 8)
Mål B×H×D	46×46×20 mm
Monteringsdybde	18 mm (20 mm i terminalområdet)
Radiofrekvens	2,402 ... 2,480 GHz
Sendereffekt	maks. 10 mW, klasse 1.5
Senderens rekkevidde (i bygningen)	typ. 30 m

	a	b	c	d
			LED	LED
	230V			
	W	VA	W	W
	0 ... 300	0 ... 300	0 ... 200	0 ... 200
	0 ... 225	----	0 ... 80	0 ... 80

a	Glødelamper, HV-halogenlamper
b	Elektronisk trafo med LV-halogenlamper
c	HV-LED-lamper
d	Elektronisk LED-ballast med LED-lamper
	Dimmeprinsipp faseavsnitt
	Dimmeprinsipp fasesnitt

Tabell 1: Lampelaster

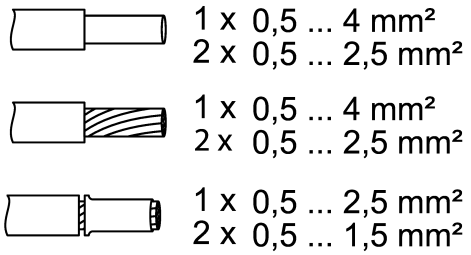

Bilde 8: Klembart ledertverrsnitt

11 Funksjons- og parameterliste

Via JUNG HOME-appen kan alle funksjoner til JUNG HOME-apparatet og dets karakteristikker i Bluetooth Mesh-prosjektet konfigureres individuelt for gjeldende bruksformål.

Ved igangsettingen via appen opprettes det to apparater i appen:

- Et apparat som viser de to binærinnganger, og som inneholder deres funksjoner og parametere.
- Et apparat som viser dimmeaktuatoren og dens laststyring med alle gjeldende funksjoner og parametere.

Alle apparater som opprettes i JUNG HOME-appen kan brukes uavhengig av hverandre og justeres individuelt.

Innstillinger binærinnganger og tast Prog.

Parameter	Innstillingsmuligheter, fabrikkinnstilling	Forklaringer
Betjeningskonsept	E1/E2 kombinert, E1/E2 separert Fabrikkinnstilling: E1/E2 separert	E1/E2 kombinert: Tilsvarer betjeningskonseptet "Vippetast" ved JUNG HOME impulsbryteren. Inngangene E1 og E2 betjener sammen et apparat, et område eller en sperrefunksjon. Som regel fører styreflanker ved E1 eller E2 til umiddelbart motsatte reaksjoner (f. eks. lys PÅ/AV, lysere/mørkere, kjøre opp/ kjøre ned). E1/E2 separert: Tilsvarer betjeningskonseptet "Tast" ved JUNG HOME impulsbryteren. Inngangene E1 og E2 kan brukes separat og betjener henholdsvis et apparat, et område eller aktiverer en scene. Ved styringen av laster eller områder fører en ny styreflanke på samme inngang til motsatte reaksjoner (f. eks. lys PÅ/AV, lysere/mørkere, kjøre opp/stoppe/kjøre ned).
Inngangskarakteristikk E1 Inngangskarakteristikk E2	Stigende flanke: ingen reaksjon, koble inn / dimme opp / kjøre oppover / øke settpunkt-temperatur, slå av / dimme ned / kjøre nedover / redusere settpunkt-temperatur, bytting Fabrikkinnstilling: bytte Fallende flanke: ingen reaksjon, koble inn / dimme opp / kjøre oppover / stoppe / øke settpunkt-temperatur, slå av / dimme ned / kjøre nedover / stoppe / redusere settpunkt-temperatur, bytting Fabrikkinnstilling: ingen reaksjon	Inngangskarakteristikken kan konfigureres uavhengig av hverandre for en økende flanke (spenning ved inngangen slås på) og for en fallende flanke (spenning ved inngangen slås av). Virkningen av innstillingen er avhengig av funksjonen til den tilkoblede lasten. Opsjonen "ingen reaksjon" gjør at det tilkoblede apparatet ikke endrer dets tilstand når den valgte flanken registreres ved binærinngangen.

Parameter	Innstillingsmuligheter, fabrikkinnstilling	Forklaringer
Betjeningssperre	Ingen sperre, sperre tilbakestilling til fabrikkinnstillinger, sperre betjening Fabrikkinnstilling: ingen sperre	Sperre tilbakestilling til fabrikkinnstillinger: Forhindrer tilbakestillingen på apparatet og dermed fjerningen fra et prosjekt samt at gjentatt koblingen gjennomføres av uvedkommende personer. Etter at nettspenningen er tilbake, forblir sperringen av tilbakestillingen til fabrikkinnstillinger deaktivert i 2 minutter. Sperre betjening: Forhindrer den vanlige betjeningen på apparatet og dermed styringen av lasten. Denne sperren kan f. eks. brukes for å begrense den manuelle tilgangen i en bestemt tid. Det er fortsatt mulig med betjening via appen. Tastelåsen kan ikke deaktiveres på apparatet.

Innstillinger laststyring

Innstillinger ved automatikkfunksjoner

Parameter	Innstillingsmuligheter, fabrikkinnstilling	Forklaringer
Tidsprogrammer	Lasttilstand, klokkeslett og ukedager	Lasttilstanden kan endres til faste tider (ukedager og klokkeslett).
Astrotimer	Av, soloppgang eller solnedgang Fabrikkinnstilling: Av	Astrotimeren angir tidene for solopp- og solnedgang i løpet av et kalenderår. Avhengig av plasseringen kan lasttilstander forandres med solens posisjon, slik at f.eks. ytterbelysningen slås på ved solnedgang, og av igjen ved soloppgang.

Parameter	Innstillingsmuligheter, fabrikkinnstilling	Forklaringer
Astrotimer tidsforsinkelse	0 (Av) ... 120 minutter før eller etter soloppgang og solnedgang Fabrikkinnstilling: Av	Astro-tider angir tidene for solopp- og solnedgang i løpet av et kalenderår. Hvis en ønsker at tidsprogrammet skal gjennomføres tidlig før begynnelsen av skumringen eller først ved full lysstyrke, kan dette gjøres med forskyvningen "Soloppgang". Hvis en ønsker at tidsprogrammet skal gjennomføres tidlig før begynnelsen av kvelden eller først ved full mørke, kan dette gjøres med forskyvningen "Solnedgang". Forskyver tidspunktet for styringen av lasten i verdien som ble innstilt.
Astrotimer grenseområde	Av, klokkeslett tidligst, klokkeslett senest, fabrikkinnstilling: Av	For begrensingen av tidsområdet for en astrotimer på tidligste og/eller seneste utførelsestidspunkt. Dermed kan f. eks. hagebelysningen slås av senest kl. 21:00, selv om solnedgang ikke er før kl. 22:00.
Sett plassering	Geografisk plassering	Astrotimeren i JUNG HOME-apparatene trenger den geografiske plasseringen til prosjektet for å beregne soloppgangs- eller solnedgangstiden. Beregningen av astro-timeren for lokale steder gjøres en gang i uken.

Innstillinger for dimmeaktuator

Parameter	Innstillingsmuligheter, fabrikkinnstilling	Forklaring
Innkoblingsforsinkelse	0 s (Av) ... 240 min Fabrikkinnstilling: Av	Kobler inn lasten forsinket med verdien etter en innkoblingskommando. Gjentatte innkoblingskommandoer under løpende forsinkelse starter forsinkelsen ikke på nytt. Dersom last grunnet forsinkelsen ikke er koblet inn når det sendes en utkoblingskommando, forblir lasten slått av.

Parameter	Innstillingsmuligheter, fabrikkinnstilling	Forklaring
Utkoblingsforsinkelse	0 s (Av) ... 240 min Fabrikkinnstilling: Av	Kobler ut lasten forsinket med verdien etter en utkoblingskommando. En utkoblingskommando under løpende forsinkelse slås lasten av umiddelbart. Dersom last grunnet forsinkelsen ikke er koblet ut når det sendes en innkoblingskommando, forblir lasten koblet inn.
Avslåingsforvarsling	Av, På Fabrikkinnstilling: Av	Når avslåingsforvarslingen er slått på, slås lyset ikke direkte av etter utløp av etterløpstiden (last). Lyset dimmes først til minimal lysstyrke innen 30 sekunder. Dermed forlenges etterløpstiden med ca. 30 sekunder. Hvis en tilkoblet JUNG HOME-sensorfront registrerer en bevegelse under avslåingsforvarslingen, eller slår den på igjen via betjeningen av biapparater eller en tilkoblet JUNG HOME-betjeningsfront, startes etterløpstiden på nytt og lyset kobler igjen på innkoblingslysstyrken.
Etterløpstid (last)	0 s (Av) ... 240 min Fabrikkinnstilling: Av	Sørger for at lasten ikke forblir koblet inn kontinuerlig etter en innkoblingskommando, men i stedet slås av når innstilt etterløpstid er utløpt. Hvis en tilkoblet JUNG HOME-sensorfront registrerer en bevegelse under etterløpstiden, eller slår den på igjen via betjeningen av biapparater eller en tilkoblet JUNG HOME-betjeningsfront, startes etterløpstiden på nytt og lyset forblir slått på. Tidlig utkobling av lasten under løpende etterløpstid er kun mulig hvis parameteren "Manuell utkobling under etterløpstid" er satt på "På" eller hvis det startes en sperrefunksjon (konstant AV).
Manuell utkobling under etterløpstiden	Av, På Fabrikkinnstilling: På	Hvis denne parameteren står på "På", er det mulig å slå av lasten manuelt under en løpende "Etterløpstid (last)". Ved en automatisk trappehusbelysning som styres via en JUNG HOME betjenings- og/eller sensorfront, bør denne parameteren settes på "Av" slik at andre personer ikke kan slå av lyset.

Parameter	Innstillingsmuligheter, fabrikkinnstilling	Forklaring
Dimmeprinsipp	Faseavsnitt, fasesnitt Fabrikkinnstilling: Faseavsnitt	Valg avhengig av tilkoblet last (tekniske data) Faseavsnitt: Tilkobling av dimbare laster med fasekutt. Fasesnitt: Tilkobling av fasekuttbare, dimbare LED-lamper. Tilkobling av induktive laster er ikke tillatt. Fare for ødeleggelse av dimmeren og lasten, når den innstilte driftstypen og lasten ikke stemmer overens. Før tilkobling eller utskiftning av last må en stille inn riktig dimmeprinsipp.
Dimmeområde (min-maks)	0 ... 100% Fabrikkinnstilling: 5 ... 100%	Fastsetter dimmeområdet. Minimal dimmeverdi er som vanlig avhengig av lyset som brukes, og kan finnes ut av ved å teste den. Still inn minimal lysstyrke slik at lampen lyser synlig i laveste dimmestilling og når den slås på med minimal lysstyrke.
Innkoblingslysstyrken	5 ... 100 % eller siste verdi Fabrikkinnstilling: 100 %	Ved inntasting av en verdi slås lyset på med denne lysstyrken ved hjelp av en innkoblingskommando. **Siste verdi:** Ved innkobling settes lyset på siste innstilt lysstyrke.
Hotellfunksjon**	Av, På Fabrikkinnstilling: Av	Denne komfortfunksjonen forhindrer f.eks. i hotellkorridorer at det blir fullstendig mørkt når etterløpstiden er utløpt eller når lyset slås av manuelt. Ved påslått funksjon kobles det om mellom to lysstyrkeverdier istedenfor mellom På/Av. Ved innkobling blir lyset koblet til innkoblingslysstyrken, ved utkobling til lysstyrken til hotellfunksjonen.
Lysstyrke hotellfunksjon**	5 ... 100% Fabrikkinnstilling: 20 %	Fastsetter den reduserte lysstyrken som lyset blir koblet til ved aktivert hotellfunksjon, når etterløpstiden er utløpt eller lyset slås av manuelt. Tallet i prosent er i forhold til maksimal lysstyrke for dimmeområdet.

Parameter	Innstillingsmuligheter, fabrikkinnstilling	Forklaring
Nattlysfunksjon**	Av, På Fabrikkinnstilling: Av	Denne komfortfunksjonen kan brukes med et tidsprogram og gjør at belysningen i korridoren eller på badet slås på med redusert lysstyrke når den aktiveres om natten, for å unngå ubehagelig blending. Ved innkoblet funksjon blir ikke lyset slått på med innkoblingslysstyrken, men med den innstilte lysstyrken for nattlysfunksjonen hvis det utløses en innkoblingskommando.
Lysstyrke nattlysfunksjon**	5 ... 100% Fabrikkinnstilling: 20 %	Fastsetter redusert innkoblingslysstyrke som lyset slås på med ved aktivert nattfunksjon. Tallet i prosent er i forhold til maksimal lysstyrke for dimmeområdet.
Karakteristikk når nettspenning er tilbake	Slått av, slått på, forrige tilstand, parametrisert verdi Fabrikkinnstilling: Av	Karakteristikk for lastutgangen når nettspenning er tilbake. Henvisning: Innstillingen "Koblet inn" skal ikke brukes i kombinasjon med forbrukere som kan forårsake helse- eller livsfare eller materielle skader.
Sperrefunksjon (tvangsstyring)	Deaktivert, konstant PÅ, konstant AV, for fastsatt tid PÅ/AV Fabrikkinnstilling: Deaktivert	Sperrefunksjonen kobler lastutgangen på ønsket tilstand og sperrer den mot styring gjennom bevegelsessensoren, betjeningen av biapparater, tidsprogrammer og den trådløse styringen via appen og andre JUNG HOME-apparater. Sperren gjelder for justerbar tid eller helt til sperrefunksjonen deaktiveres igjen.

** Kan framtidig fås som oppdatering: Henvisninger angående oppdateringer og avtaler finner du på www.jung.de/JUNGHOME

12 Hjelp hvis det oppstår problemer

Tilkoblede LED-lamper kobles ut eller blinker i laveste dimmestilling

Årsak: Den innstilte minimal lysstyrken er for lav.

– Øk den minimal lysstyrken.

Tilkoblede LED-lamper kobles ikke inn eller kobles inn forsinket i laveste dimmestilling

Årsak: Den innstilte minimal lysstyrken er for lav.

– Øk den minimal lysstyrken.

Tilkoblede LED-lamper flimrer, ingen korrekt dimming mulig

Årsak 1: Lamper kan ikke dimmes.

– Sjekk produsentens instruksjoner.
– Skift lampen mot en annen type.

Årsak 2: Driftstype (dimmeprinsippet) og lampene passer ikke optimalt tilsammen.

– Sjekk driften i en annen driftstype, dertil må en evt. redusere tilkoblet last. Still inn driftstype manuelt.
– Skift lampen mot en annen type.

Tilkoblede LED-lamper lyser for sterkt i laveste dimmestilling, dimmeområdet er for lite

Årsak 1: Den innstilte minimal lysstyrken er for høy.

– Reduser den minimal lysstyrken.

Årsak 2: Driftstype (dimmeprinsippet) passer ikke optimalt til de tilkoblede LED-lampene.

– Sjekk driften i en annen driftstype, dertil må en evt. redusere tilkoblet last. Still inn driftstype manuelt.
– Skift høyvolts-LED-lampene mot en annen type.

Dimmeren er slått av og lar seg ikke slå på igjen

Årsak 1: Overtemperaturvern er utløst.

– Koble dimmeren fra strømnettet, dertil må en slå av ledningsvernbryter.
– LED-faseavsnitt: Reduser tilkoblet last. Skift lampen mot en annen type.
– LED-fasesnitt: Reduser tilkoblet last. Sjekk driften med innstillingen LED-faseavsnitt. Skift lampen mot en annen type.
– La dimmeren avkjøles i minst 15 minutter.
– Slå ledningsvernbryter og dimmeren på igjen.

Årsak 2: Kortslutningsbeskyttelsen er utløst.

– Koble dimmeren fra strømnettet, dertil må en slå av ledningsvernbryter.
– Fjern kortslutningen.
– Slå ledningsvernbryter og dimmeren på igjen.

i Kortslutningsbeskyttelsen er ikke basert på en konvensjonell sikring, ikke noe galvanisk skille av den belastede strømkretsen.

Årsak 3: Lastbrudd.

– Kontroller last, skift lysmiddel

LED lampen lyser svakt ved avslått dimmer

Årsak: LED lampen er ikke optimalt egnet for denne dimmeren.

– Bruk kompensasjonsmodul, se tilbehør.
– Bruk en LED lampe av en annen type eller produsent.

13 Tilbehør

Monteringsadapter for mini-hus	Art.nr.FM-EBG
Kompensasjonsmodul LED	Art.-nr. KMLED230U

14 Samsvarserklæring

Hermed erklærer Albrecht Jung GmbH & Co. KG at typen av det trådløse anlegget, art.-nr. BTPD1B2U, tilsvarer direktiv 2014/53/EU. Det fullstendige varenummeret finner du på apparatet. Den utførlige teksten til EU-samsvarserklæringen er tilgjengelig under følgende Internettadresse: www.jung.de/ce

15 Garanti

Garantien ytes via faghandel i henhold til juridiske bestemmelser.

ALBRECHT JUNG GMBH & CO. KG
Volmestraße 1
58579 Schalksmühle
GERMANY

Telefon: +49 2355 806-0
Telefax: +49 2355 806-204
kundencenter@jung.de
www.jung.de