Bruksanvisning

JUNG HOME Puck binærinngang 2-kanal, 230 V
Art.-nr. BTPB2U

ALBRECHT JUNG GMBH & CO. KG
Volmestraße 1
58579 Schalksmühle
GERMANY

Telefon: +49 2355 806-0
Telefax: +49 2355 806-204
kundencenter@jung.de
www.jung.de

15.05.2025
82409703 J0082409703

Innholdsfortegnelse

1 Sikkerhetsinformasjon 3
2 Apparatets oppbygning 3
3 Forskriftsmessig bruk 4
4 Produktegenskaper 4
5 Betjening 4
6 Montering og elektrisk tilkobling 7
7 Igangsetting via app 11
8 Tilbakestille apparatet til fabrikkinnstilling 14
9 Tekniske data 16
10 Funksjons- og parameterliste 16
11 Tilbehør 18
12 Samsvarserklæring 18
13 Garanti 18

1 Sikkerhetsinformasjon

Installasjon må kun utføres av fagkyndige personer med erfaring innen følgende emner:

- 5 sikkerhetsregler og normer for installasjon av elektriske anlegg
- Valg av egnet verktøy, måleutstyr, installasjonsmaterialer og eventuelt personlig verneutstyr
- Montering av installasjonsmateriale
- Tilkobling av apparater til husinstallasjonen med hensyn til lokale tilkoblingsbetingelser

En installasjon som ikke er forskriftsmessig forårsaker livsfare for deg og personer som bruker det elektriske anlegget, samt risiko for alvorlig materiell skade, f.eks. som følge av brann. Du er ansvarlig for personskader og materielle skader.
Ta kontakt med en elektriker!

Les og følg disse merknadene for å unngå mulige skader:

Apparatet må ikke brukes i forbindelse med laster som kan forårsake helse- og livsfare eller materielle skader, som varmeovner eller elektriske maskiner.

Apparatet må ikke brukes til sikkerhetstekniske applikasjoner som f. eks. nødstopp, nødoppringing, røyklufting.

Bruksanvisningen er en del av produktet, så oppbevar den på et trygt sted.

Mer informasjon om JUNG HOME finner du på www.jung.de/JUNGHOME

2 Apparatets oppbygning

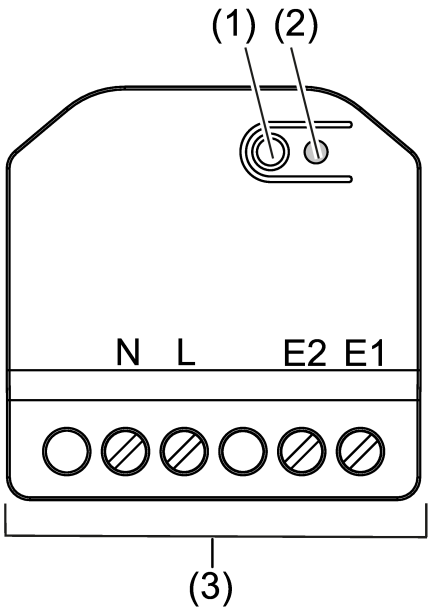

Bilde 1: Apparatets oppbygning

(1) Tast Prog.
(2) Status-LED

(3) Tilkoblingsklemmer

LED-visning i drift

Blinker grønt/rødt	Apparatoppdatering utføres

3 Forskriftsmessig bruk

- Tilkobling av enheter (f.eks. trykknapper, brytere eller værstasjoner, ...) til de binære inngangene for å utløse scener, betjene laster, spørre om statuser osv.
- Trådløs sammenkobling med apparater i JUNG HOME-systemet
- Montering i apparatboks med dimensjoner iht. DIN 49073 med egnet deksel
- Montering i nedsenkede himlinger i installasjonshuset (tilbehør)

4 Produktegenskaper

- Igangsetting via JUNG HOME-appen med mobilenhet (smarttelefon eller nettbrett) via Bluetooth
- Fri sammenkobling av de 2 binærinngangene med JUNG HOME-aktuatorer (trådløst)
- Statusvisning i flere farger og tast **Prog** for igangsetting
- Sperring av tasten **Prog**
- Vindalarm via kobling av konvensjonelle værsensorer på binærinnganger
- Utløse sperrefunksjonen via binærinnganger, f.eks. utesperringsvern ved markiser, rullegardiner og persienner, tvangsstyring osv.
- Bluetooth SIG Mesh for fullstendig kryptert trådløs kommunikasjon og repeaterfunksjon
- Kan oppdateres via JUNG HOME-appen

Henvisninger angående oppdateringer og avtaler finner du på www.jung.de/JUNGHOME

Tiltak etter strømsvikt

Alle innstillinger opprettholdes.

Hvis apparatet før ikke ble lagt til et Bluetooth Mesh-nettverk (prosjekt) via Jung HOME-appen enda, går det i koblingsmodus i 2 minutter etter at strømmen er tilbake, og status-LED blinker blått sakte og regelmessig.

5 Betjening

Ved levering har enheten ingen funksjon. Dette er bare tilfelle etter idriftsettelse og sammenkobling med andre enheter. Bruk JUNG HOME-appen til dette.

Ved tilkobling av en impulsbryter (f. eks. 531) på en binærinngang, utløser en betjening forskjellige funksjoner avhengig av betjeningsvarigheten (se tabell).
Konfigurasjon i JUNG HOME-appen: Impulsbryteren er enten koblet til Inngang E1 eller E2, og styrer et apparat, et område eller en scene via denne. Den andre inngangen kan da brukes til et annet apparat, et annet område eller en annen scene ved hjelp av en annen impulsbryter. Dette gjør du ved å koble fra inngangene i konfigurasjonsvisningen i appen.

Betjeningstype	Kort trykk	Langt trykk
Kobling[1] (fabrikkinnstilling)	Vekslende PÅ / AV	Vekslende PÅ / AV
Dimme[1]	Vekslende PÅ / AV	Vekslende dimme lysere / dimme mørkere Slått av lys: PÅ til minimum lysstyrke og dimmer lysere.
Kjøre persienne/rullegardin/ markise[2]	Stoppe eller justere lameller	Veksle mellom å kjøre opp / kjøre ned
Betjene scene[1]	Rope opp scene	Rope opp scene
Endre fargetemperatur (DALI)	–	Øke fargetemperatur / redusere fargetemperatur vekselvis
Betjene tredjepartssystem via gateway	Trykk kort på : Kontrollfunksjon	Trykk og hold nede: Kontrollfunksjon (hvis støttet)

[1] kort tastetrykk < 0,4 s < langt tastetrykk
[2] kort tastetrykk < 1 s < langt tastetrykk

Ved tilkobling av en Multi impulsbryter (f. eks. 531-41 U) på begge binærinnganger, utløser en betjening av øvre eller nedre tasteområde forskjellige funksjoner avhengig av betjeningsvarigheten (se tabell).
Konfigurasjon i JUNG HOME-appen: Begge tastene til Multi impulsbryter er koblet til Inngang E1 og E2, og styrer sammen et apparat, et område eller en scene via disse. Dette gjør du ved å aktivere tilkoblingen av inngangene i konfigurasjonsvisningen i appen. Hvis to forskjellige scener 1 og 2 kalles opp via E1 og E2 med en Multi impulsbryter, må inngangene kobles fra hverandre.

Betjeningstype	Kort trykk	Langt trykk
Kobling[1]	Vekslende PÅ / AV	Vekslende PÅ / AV
Dimme[1]	Vekslende PÅ / AV	Dimme lysere oppe / dimme mørkere nede Når lyset er slått av: Topp PÅ til minimum lysstyrke og dim lysere Nedenfor: PÅ til minimum lysstyrke.

Betjeningstype	Kort trykk	Langt trykk
Kjøre persienne/rullegardin/ markise[2]	Stanse oppe eller justere lamellstilling framover / stanse nede eller justere lamellstilling bakover	Kjøre opp oppe / Kjøre ned nede
Betjene scene[1]	Åpne scene oppe / åpne scene nede	Åpne scene oppe / åpne scene nede
Varmeapparat[1]	Øke nominell temperatur oppe med 0,5 °C / Redusere nominell temperatur nede med 0,5 °C	-
Betjene område (gruppe) [1/2]	Belysning (ikke for stikkontakter): Øverst PÅ / nederst AV Aktivering (kun stikkontakter): Øverst PÅ / nederst AV Solskjerming: fungerer som persienner/rulleskodder/ markiser Belysning og strømforsyning: øverst PÅ / nederst AV	Belysning (ikke for stikkontakter): som dimming Aktivering (kun stikkontakter): Øverst PÅ / nederst AV Solskjerming: fungerer som persienner/rulleskodder/ markiser Belysning og strømtilførsel: som dimming - langt trykk for stikkontakter uten funksjon.
Sperrefunksjon (utestengningsbeskyttelse, tvangsstyring) [1]	Aktiver oppe / deaktiver nede	Aktiver oppe / deaktiver nede
Endre fargetemperatur (DALI)	–	Øke fargetemperatur oppe / redusere fargetemperatur nede
Betjene tredjepartssystem via gateway	Trykk kort på : Kontrollfunksjon	Trykk og hold nede: Kontrollfunksjon (hvis støttet)

Ved tilkobling av en dobbel impulsbryter (det anbefales f. eks. 535 U uten låsing siden gjensidig låsing av tastene ikke er nødvendig for binærinnganger) på begge binærinngangene utløser en betjening av den venstre eller høyre tasten forskjellige funksjoner (se tabell).
Konfigurasjon i JUNG HOME-appen: Begge tastene til dobbel impulsbryter er koblet til Inngang E1 og E2, og styrer sammen et apparat eller et område. Dette gjør du ved å aktivere tilkoblingen av inngangene i konfigurasjonsvisningen i appen.

Betjeningstype	Kort trykk	Langt trykk
Kjøre persienne/rullegardin/ markise[2]	Stanse venstre eller justere lamellstilling framover / stanse høyre eller justere lamellstilling bakover	Kjøre opp på venstre side / kjøre ned på høyre side
Betjene område (gruppe) [2]	Stanse venstre eller justere lamellstilling framover / stanse høyre eller justere lamellstilling bakover	Kjøre opp på venstre side / kjøre ned på høyre side

[1] kort tastetrykk < 0,4 s < langt tastetrykk
[2] kort tastetrykk < 1 s < langt tastetrykk

6 Montering og elektrisk tilkobling

Kommunikasjonen til JUNG HOME-apparatene og tilkoblede mobilenheter skjer trådløst innenfor rekkevidden til Bluetooth Mesh-nettverket.

Rekkevidden til trådløse signaler kan påvirkes av:

- Antall, tykkelse, posisjon av tak, vegger og andre gjenstander
- Disse gjenstandenes materialer
- Høyfrekvent støy

Følg disse monteringsmerknadene for å maksimere rekkevidden:

- Planlegg posisjon og antall JUNG HOME-apparater på en slik måte at antallet tak og vegger mellom to apparater holdes så lavt som mulig
- Hvis JUNG HOME-apparater monteres på begge sider av en massiv vegg, bør de plasseres så nærme hverandre som mulig på motstående sider av veggen. Dermed holdes dempingen av det trådløse signalet mellom veggen så lav som mulig
- Ved planlegging må du passe på at det befinner seg så få byggematerialer og gjenstander som mulig på forbindelseslinjen mellom JUNG HOME-apparater som demper det trådløse signalet sterkt (f. eks. betong, glass, metall, isolerte vegger, vannbeholdere, rørledninger, speil, bokskap, lagerrom og kjøleskap)
- Hold minst 1 meter avstand til apparater som sender ut høyfrekvente signaler (f.eks. mikrobølgeovner, motorer) eller som bruker trådløse signaler ved 2,4 GHz (f. eks. WLAN-rutere, babymonitorer, IP-kameraer, trådløse høyttalere osv.)



FARE!

Berøring av spenningsførende deler gir elektrisk støt.

Elektrisk støt kan medføre død.

Frikobles før gjennomføring av arbeider på apparatet eller lasten. Slå av og sikre alle tilhørende ledningsvernbrytere mot gjeninnkobling og kontroller at de er spenningsfrie. Dekk til spenningsførende deler i omgivelsen.

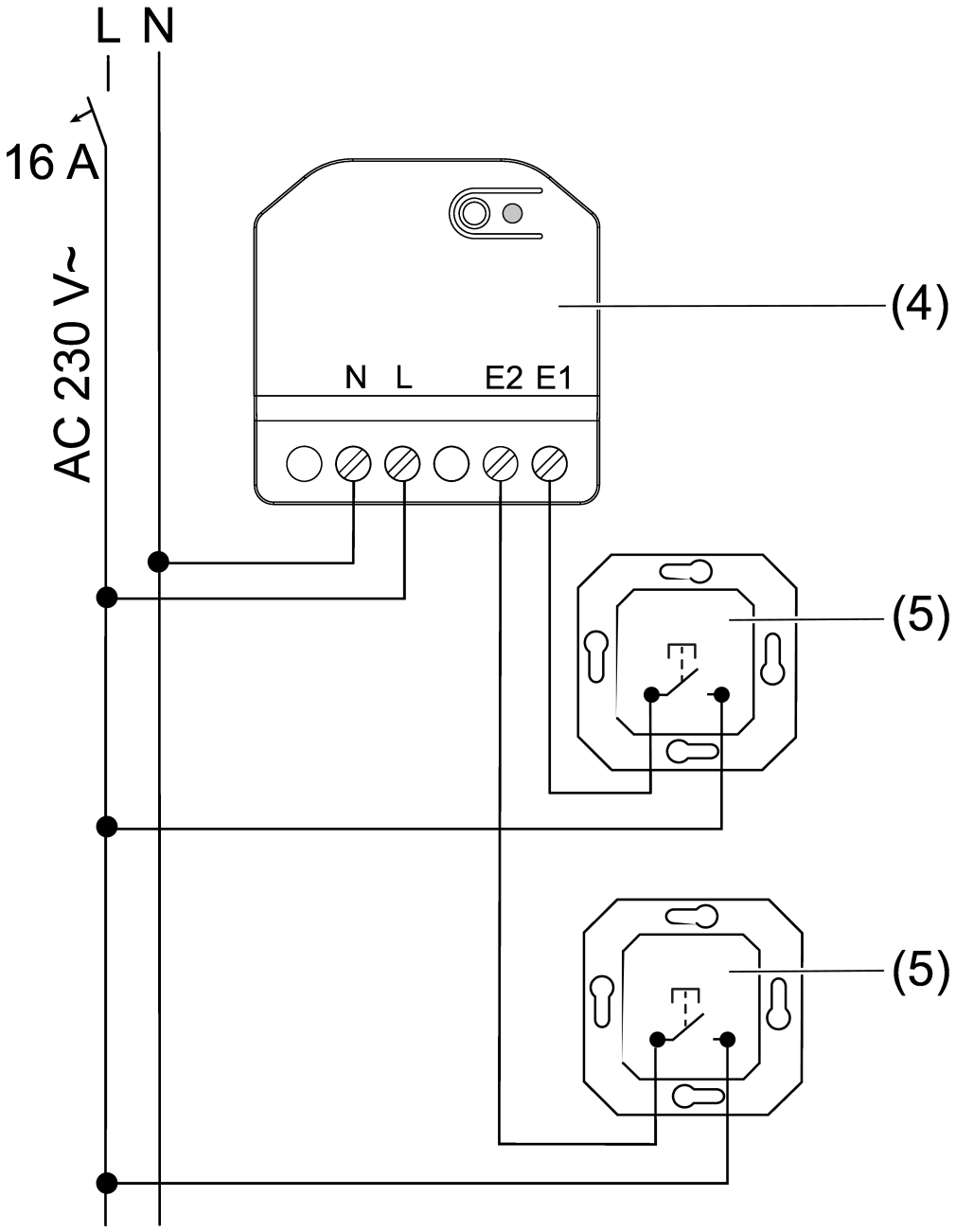

Bilde 2: Tilkoblingseksempel med 2 impulsbrytere (5)

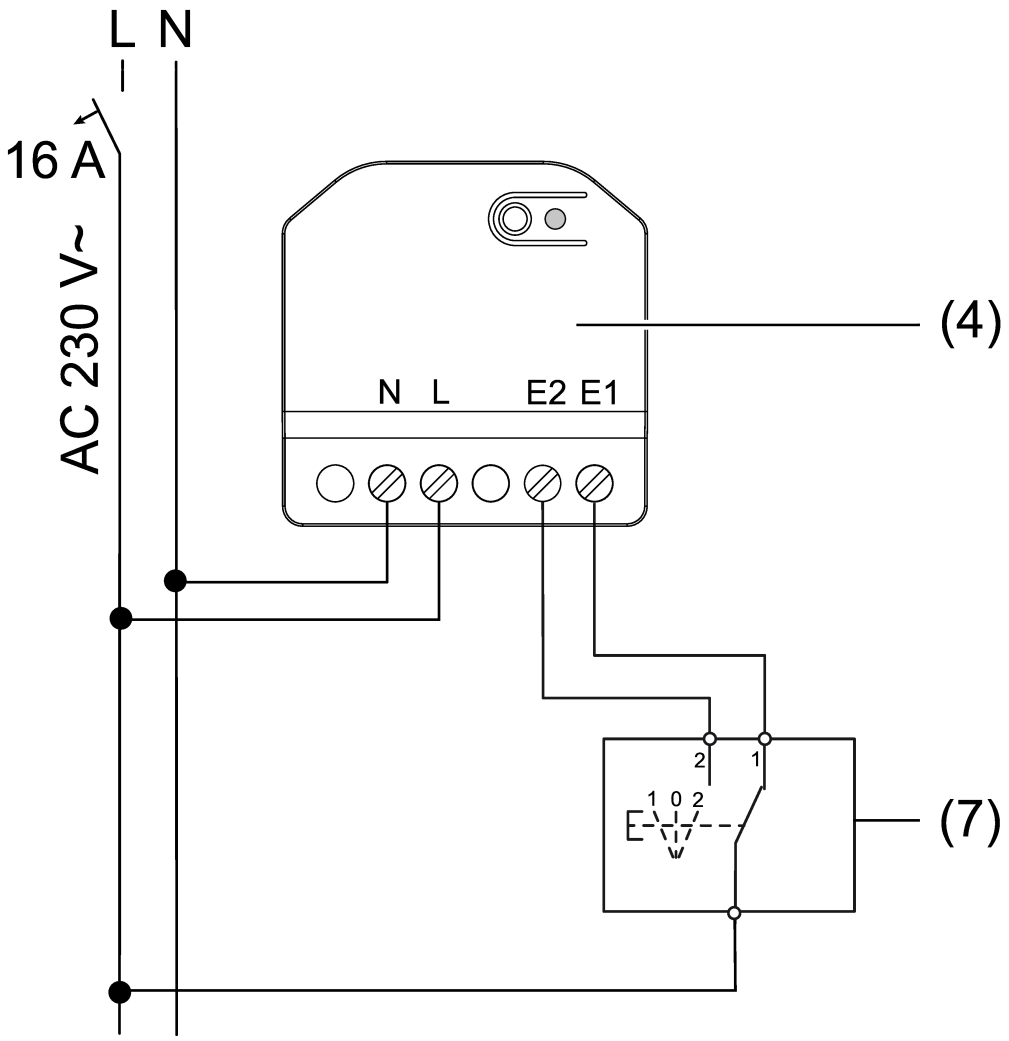

Bilde 3: Tilkoblingseksempel med Multi impulsbryter (7)

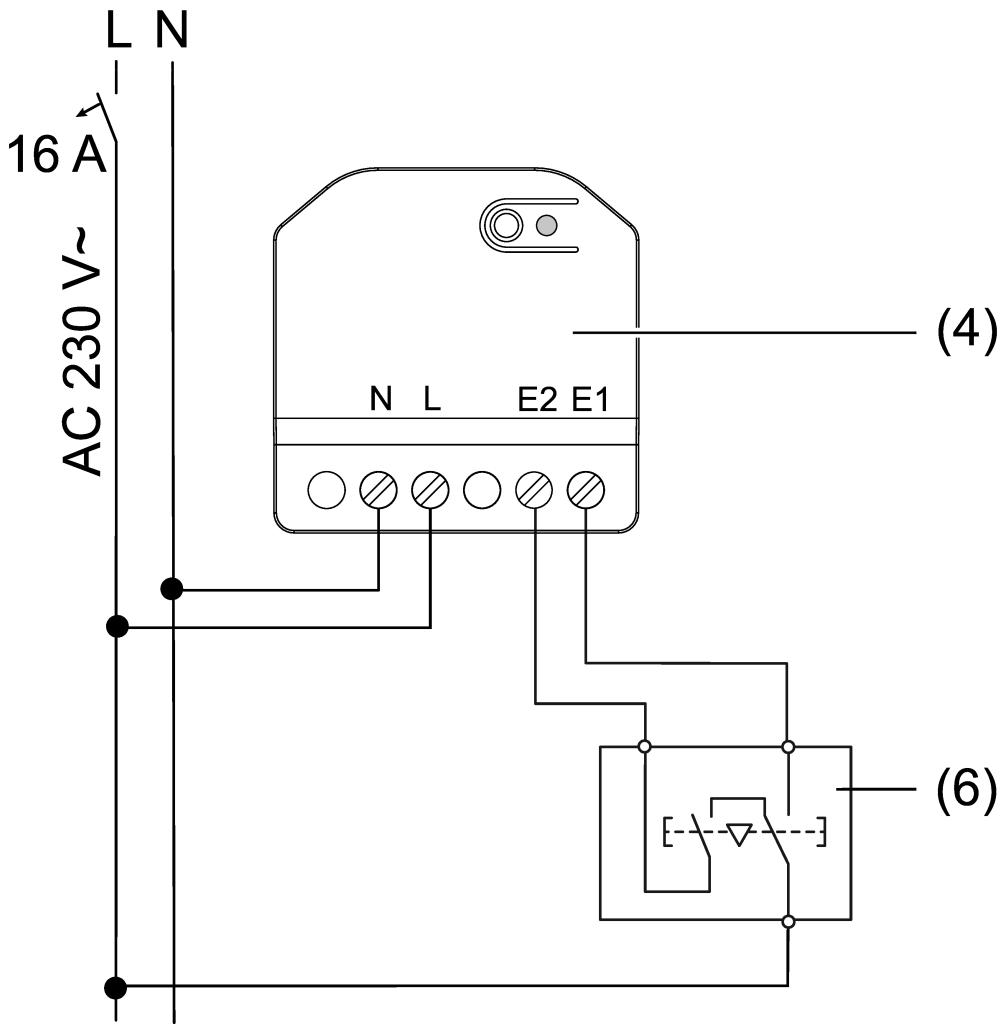

Bilde 4: Eksempel på tilkobling med dobbel impulsbryter (6)

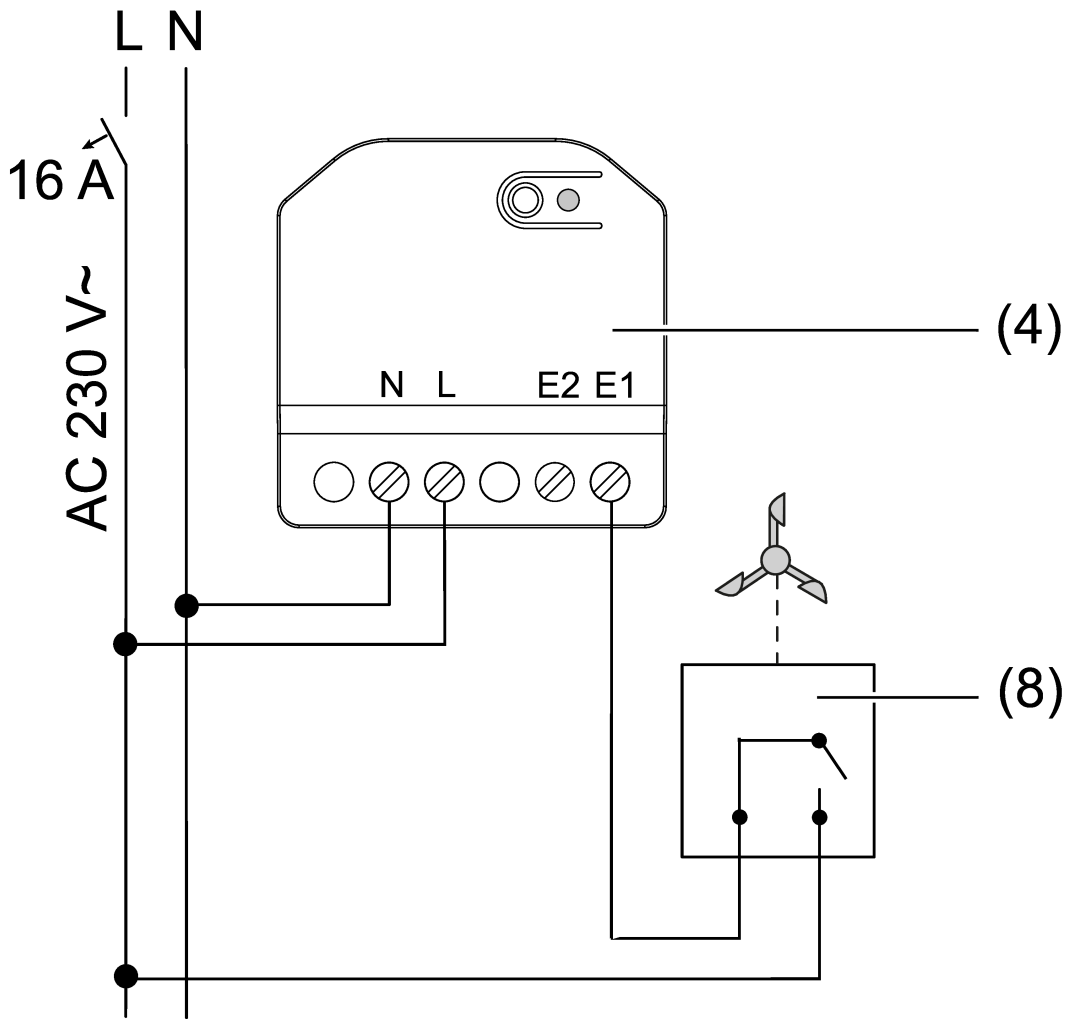

Bilde 5: Tilkoblingseksempel med Omformer vind og Vindsensor (8)

- Koble til binærinngangen (4) i henhold til tilkoblingseksemplene (se bildet 2) til (se bildet 5). Vær i denne forbindelse oppmerksom på de klembare ledertverrsnittene (se bildet 8).
- Koble trykknapp (5) (se bildet 2), Multi impulsbryter (7) (se bildet 3), dobbel impulsbryter (6) (se bildet 4) eller Omformer vind med Vindsensor (se bildet 5) (8).

i Impulsbrytere med belysning skal være utstyrt med en separat N-tilkoblingsklemme.

- Sett binærinngangen inn i apparatboksen slik at **Prog**-tasten (1) og status-LED (2) er synlige (se bildet 1).
- Slå på nettspenningen.
- Monter lokket.

7 Igangsetting via app

Forutsetning: JUNG HOME-apparatet er ikke koblet til et prosjekt (Bluetooth-Mesh-nettverk), ellers må apparatet tilbakestilles til fabrikkinnstillingene.

Hvis det ennå ikke finnes et prosjekt (Bluetooth Mesh-nettverk) som apparatet skal legges til i, må det opprettes et nytt prosjekt i JUNG HOME-appen.

Hvis det allerede finnes et prosjekt (Bluetooth Mesh-nettverk) som enheten skal legges til i, må den tilsvarende prosjektfilen være åpen i JUNG HOME-appen.

I tillegg til grunnleggende igangsetting, apparat-oppdateringene og den komfortable betjeningen har JUNG HOME-appen flere individuelle konfigurasjonsmuligheter:

- Tilkobling: Ved hjelp av tilkoblingen av en tast, en binærinngang, en bevegelsessensor eller en tilstedeværelsesdetektor med en last (f. eks. dimmer, stikkontakt, koblingsutgang, rullegardin osv.) kan denne styres. Hvis tilkoblingen utføres med et område eller en scene, kan flere laster styres sammen.
- Område: Forskjellige laster (f. eks. dimmer, stikkontakt, koblingsutgang, rullegardin osv.) kan grupperes i et område slik at disse kan styres samtidig.
- Scene: Forskjellige laster (f. eks. dimmer, stikkontakt, koblingsutgang, rullegardin osv.) kan grupperes i en scene på en slik måte at hver last inntar den lagrede lasttilstanden som ble lagret i scenen når den aktiveres.

i Apparatet går automatisk i koblingsmodus i 2 minutter når nettspenningen kobles inn.

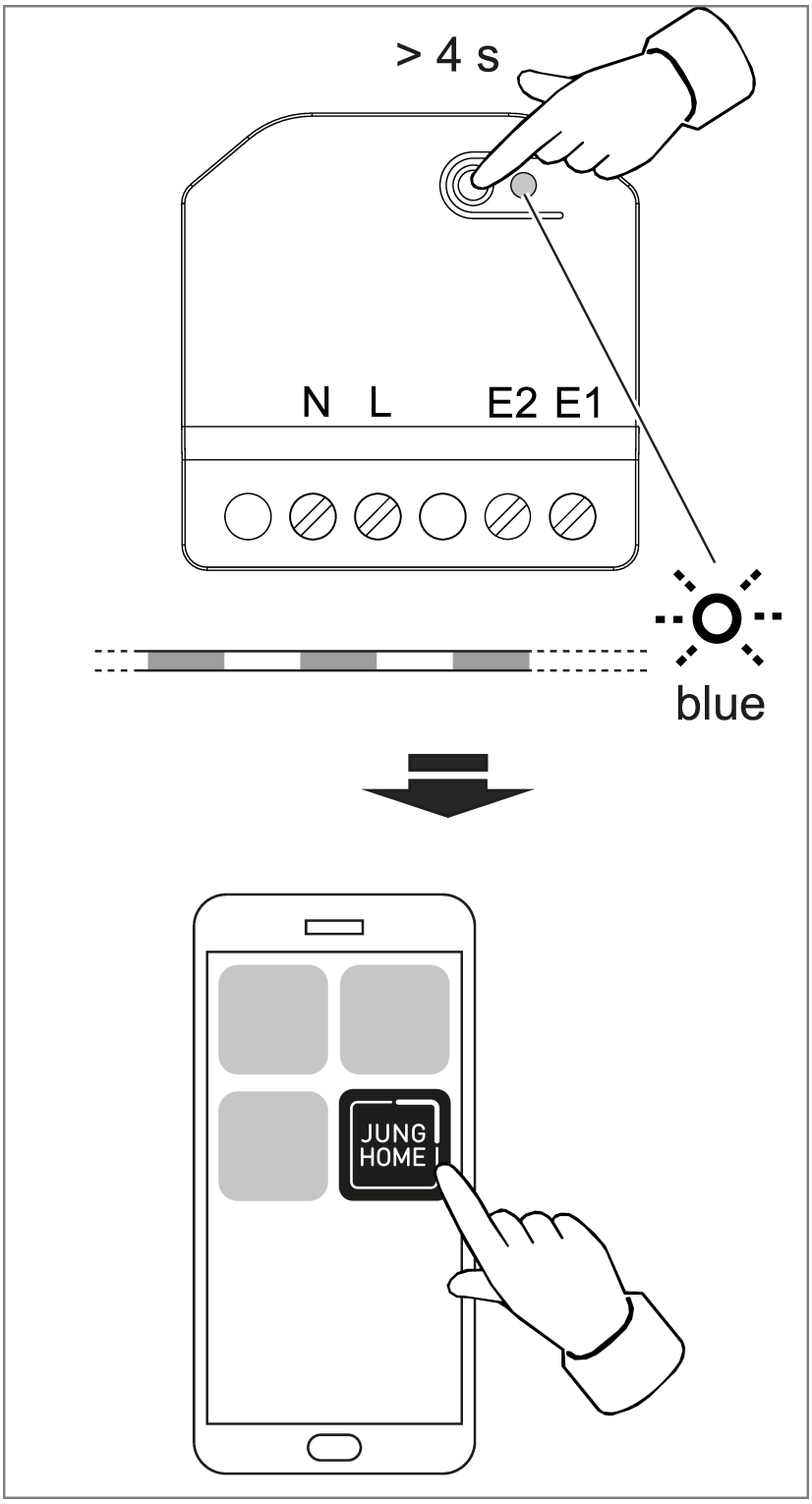

Bilde 6: Igangsetting

- Aktivere koblingsmodus manuelt:
  Trykk på tasten **Prog.** (1) i mer enn 4 sekunder.
  Status-LED-en blinker sakte blått. Koblingsmodusen er aktiv i 2 minutter.
- Start JUNG HOME-appen og trykk på "**+**".
  Appen viser alle apparater som befinner seg i koblingsmodus.
- Velge et apparat i appen.

For identifikasjon av valgt apparat blinker tilhørende status-LED raskere blått.

- Legge til apparat i prosjektet.

  Status-LED-en lyser blått i 5 sekunder for å bekrefte en vellykket kobling.

  Hvis status-LED-en lyser raskt rødt, betyr det at koblingen mislyktes og må gjentas.

Apparater kan så kobles til trådløst via JUNG HOME-appen, og parameterne og betjeningen kan konfigureres (se funksjons- og parameterliste).

Prosjektfilen må overleveres til kunden når igangsettingen er fullført.

8 Tilbakestille apparatet til fabrikkinnstilling

Når tasten Prog. (1) sperres via parameteren "Betjeningssperre", er det bare mulig å tilbakestille til fabrikkinnstillingene innen 2 minutter etter at nettspenningen er koblet inn.

Hvis JUNG HOME-apparatet allerede har blitt lagt til et prosjekt via JUNG HOME-appen, kan det fjernes fra appen ved hjelp av funksjonen "Slette apparat" og i ett skritt tilbakestilles til fabrikkinnstillingen.

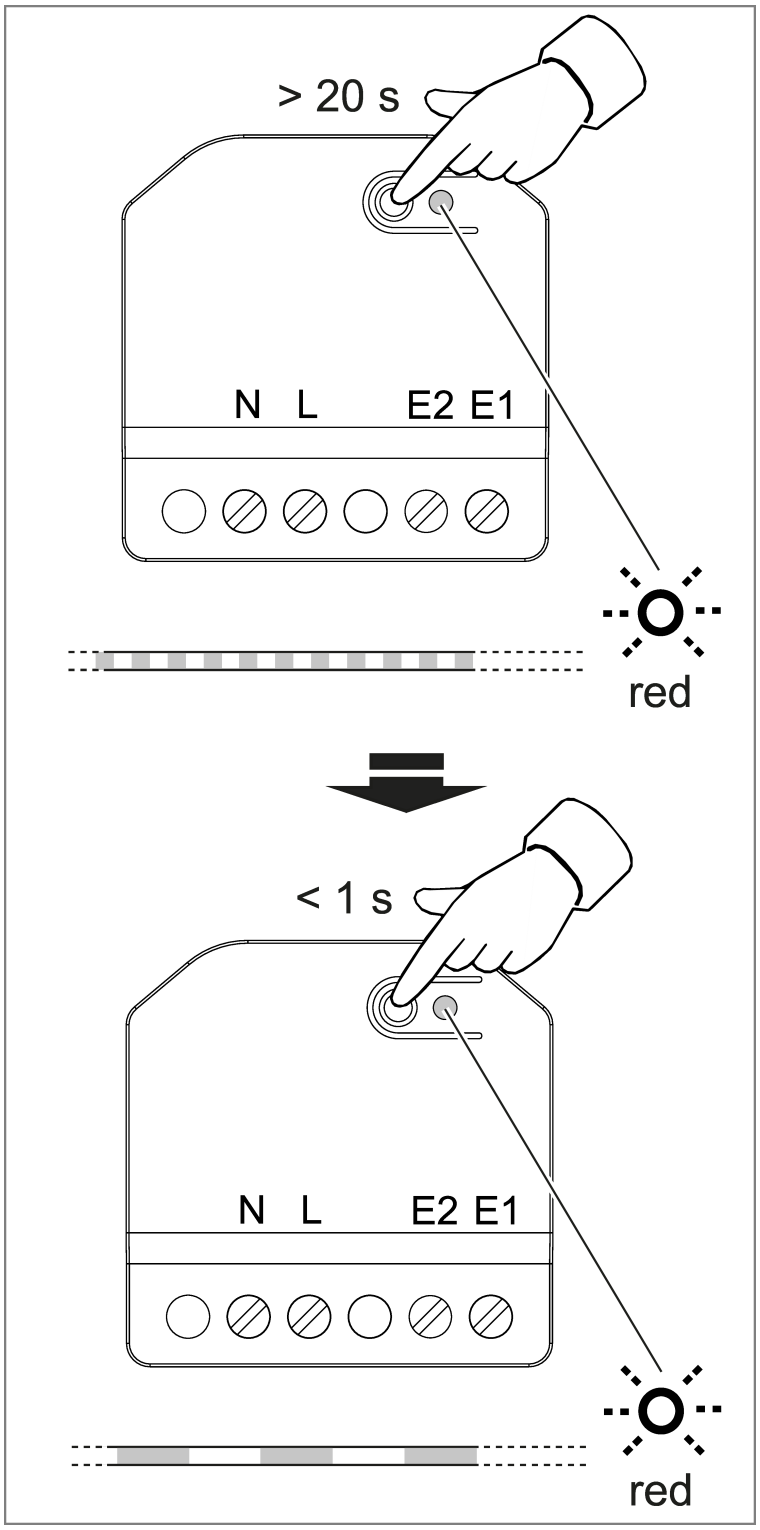

Bilde 7: Tilbakestilling til fabrikkinnstillinger

- Trykk på tasten **Prog.** (1) i mer enn 20 sekunder helt til status-LED-en (2) blinker raskt rødt.
- Slipp opp tasten **Prog.** (1) og trykk den inn igjen kortere enn 1 sekund innen 10 sekunder.

  Status-LED-en blinker saktere rødt i ca. 5 Sekunden, apparatet er tilbakestilt til fabrikkinnstillingene.

Status-LED-en blinker sakte blått, enheten er i sammenkoblingsmodus.

Etter at tilbakestilling til fabrikkinnstillinger er gjennomført, må apparatet fjernes fra JUNG HOME-appen hvis det ikke allerede ble slettet fra appen.

9 Tekniske data

Nominell spenning	AC 230 V ~
Nettfrekvens	50 / 60 Hz
Inngangsspenning	AC 230 V ~
Standbyeffekt	maks. 0,2 W
Omgivelsestemperatur	-5 ... +45 °C
Lagertemperatur	-5 ... +45 °C
Transporttemperatur	-20... +70 °C
Relativ fuktighet	20 ... 70 % (Ikke dugg)
Kabellengde binær inngang	maks. 50 m
Klembart ledertverrsnitt	(se bildet 8)
Mål B×H×D	46×46×20 mm
Monteringsdybde	18 mm (20 mm i terminalområdet)
Radiofrekvens	2,402 ... 2,480 GHz
Sendereffekt	maks. 10 mW, klasse 1.5
Senderens rekkevidde (i bygningen)	typ. 30 m

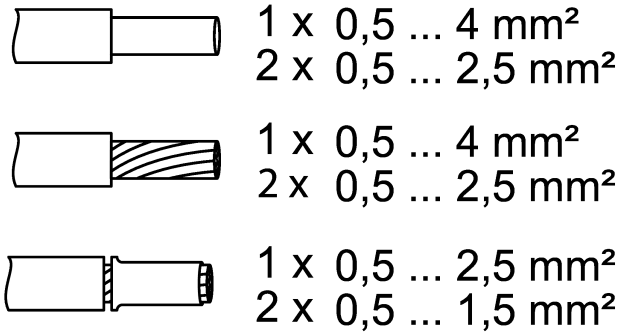

Bilde 8: Klembart ledertverrsnitt

10 Funksjons- og parameterliste

Via JUNG HOME-appen kan alle funksjoner til JUNG HOME-apparatet og dets karakteristikker i Bluetooth Mesh-prosjektet konfigureres individuelt for gjeldende bruksformål.

Ved igangsetting via appen opprettes det en enhet i appen som tilordner de to binære inngangene og inkluderer funksjoner og parametere.

Alle apparater som opprettes i JUNG HOME-appen kan brukes uavhengig av hverandre og justeres individuelt.

Innstillinger binærinnganger og tast Prog.

Parameter	Innstillingsmuligheter, fabrikkinnstilling	Forklaringer
Betjeningskonsept	E1/E2 kombinert, E1/E2 separert Fabrikkinnstilling: E1/E2 separert	E1/E2 kombinert: Tilsvarer betjeningskonseptet "Vippetast" ved JUNG HOME-impulsbryteren. Inngangene E1 og E2 betjener sammen et apparat, et område eller en sperrefunksjon. Som regel fører styreflanker ved E1 eller E2 til umiddelbart motsatte reaksjoner (f. eks. lys PÅ/AV, lysere/mørkere, kjøre opp/ kjøre ned). E1/E2 separert: Tilsvarer betjeningskonseptet "Tast" ved JUNG HOME-impulsbryteren. Inngangene E1 og E2 kan brukes separat og betjener henholdsvis et apparat, et område eller aktiverer en scene. Ved styringen av laster eller områder fører en ny styreflanke på samme inngang til motsatte reaksjoner (f. eks. lys PÅ/AV, lysere/mørkere, kjøre opp/stoppe/kjøre ned).
Inngangskarakteristikk E1 Inngangskarakteristikk E2	Stigende flanke: ingen reaksjon, koble inn / dimme opp / kjøre oppover / øke settpunkt-temperatur, slå av / dimme ned / kjøre nedover / redusere settpunkt-temperatur, bytting Fabrikkinnstilling: bytte Fallende flanke: ingen reaksjon, koble inn / dimme opp / kjøre oppover / stoppe / øke nominell temperatur, slå av / dimme ned / kjøre nedover / stoppe / redusere nominell temperatur, bytting Fabrikkinnstilling: ingen reaksjon	Inngangskarakteristikken kan konfigureres uavhengig av hverandre for en økende flanke (spenning ved inngangen slås på) og for en fallende flanke (spenning ved inngangen slås av). Virkningen av innstillingen er avhengig av funksjonen til den tilkoblede lasten. Opsjonen "ingen reaksjon" gjør at det tilkoblede apparatet ikke endrer dets tilstand når den valgte flanken registreres ved binærinngangen.

Parameter	Innstillingsmuligheter, fabrikkinnstilling	Forklaringer
Betjeningssperre	Ingen sperre, sperre tilbakestilling til fabrikkinnstillinger, sperre betjening Fabrikkinnstilling: ingen sperre	Sperre tilbakestilling til fabrikkinnstillinger: Forhindrer tilbakestillingen på apparatet og dermed fjerningen fra et prosjekt samt at gjentatt koblingen gjennomføres av uvedkommende personer. Etter at nettspenningen er tilbake, forblir sperringen av tilbakestillingen til fabrikkinnstillinger deaktivert i 2 minutter. Sperre betjening: Forhindrer den vanlige betjeningen på apparatet og dermed styringen av lasten. Denne sperren kan f. eks. brukes for å begrense den manuelle tilgangen i en bestemt tid. Det er fortsatt mulig med betjening via appen. Tastelåsen kan ikke deaktiveres på apparatet.

11 Tilbehør

Monteringsadapter for mini-hus FM-EBG

12 Samsvarserklæring

Hermed erklærer Albrecht Jung GmbH & Co. KG at typen av det trådløse anlegget, art.-nr. BTPB2U, tilsvarer direktiv 2014/53/EU. Det fullstendige varenummeret finner du på apparatet. Den utførlige teksten til EU-samsvarserklæringen er tilgjengelig under følgende Internettadresse: www.jung.de/ce

13 Garanti

Garantien ytes via faghandel i henhold til juridiske bestemmelser.

ALBRECHT JUNG GMBH & CO. KG
Volmestraße 1
58579 Schalksmühle
GERMANY

Telefon: +49 2355 806-0
Telefax: +49 2355 806-204
kundencenter@jung.de
www.jung.de