Bruksanvisning

JUNG HOME persienneaktuator 1-kanal mini med 2 binærinnganger
Art.-nr. BTJ1B2U



ALBRECHT JUNG GMBH & CO. KG
Volmestraße 1
58579 Schalksmühle
GERMANY

Telefon: +49 2355 806-0
Telefax: +49 2355 806-204
kundencenter@jung.de
www.jung.de

Uforbindtlig produktbilde (avvik er mulig)

18.09.2025
82407513 J0082407513

Innholdsfortegnelse

1 Sikkerhetsinformasjon 3
2 Apparatets oppbygning 4
3 Forskriftsmessig bruk 4
4 Produktegenskaper 4
5 Betjening 5
6 Montering og elektrisk tilkobling 8
7 Igangsetting via app 13
8 Tilbakestille apparatet til fabrikkinnstilling 16
9 Tekniske data 19
10 Funksjons- og parameterliste 20
11 Tilbehør 26
12 Samsvar 26
13 Garanti 26

1 Sikkerhetsinformasjon

Les og følg disse merknadene for å unngå mulige skader:



Installasjon må kun utføres av fagkyndige personer med erfaring innen følgende emner:

- 5 sikkerhetsregler og normer for installasjon av elektriske anlegg
- Valg av egnet verktøy, måleutstyr, installasjonsmaterialer og eventuelt personlig verneutstyr
- Montering av installasjonsmateriale
- Tilkobling av apparater til husinstallasjonen med hensyn til lokale tilkoblingsbetingelser

En installasjon som ikke er forskriftsmessig forårsaker livsfare for deg og personer som bruker det elektriske anlegget, samt fare for alvorlig materiell skade, f.eks. som følge av brann. Du er ansvarlig for personskader og materielle skader.
Ta kontakt med en elektriker!

Apparatet må ikke brukes til sikkerhetstekniske applikasjoner som f. eks. nødstopp, nødoppringing, røyklufting.

Fare for personskader. Apparatet skal kun brukes til styring av persienne- eller rullegardinmotorer eller markiser. Ikke koble andre laster.

Bruk kun persiennemotorer med mekaniske eller elektroniske endebrytere. Kontroller at endebryterne står i riktig stilling. Ta hensyn til produsentfirmaets opplysninger for motorene. Apparatet kan skades.

Dersom flere motorer parallellkobles til én utgang, skal opplysningene fra produsentfirmaet følges, eventuelt skal det brukes et skillerelé. Motorer kan bli ødelagt.

Ta vare på bruksanvisningen, den er en del av produktet.

Mer informasjon om JUNG HOME finner du på www.jung.de/JUNGHOME

2 Apparatets oppbygning

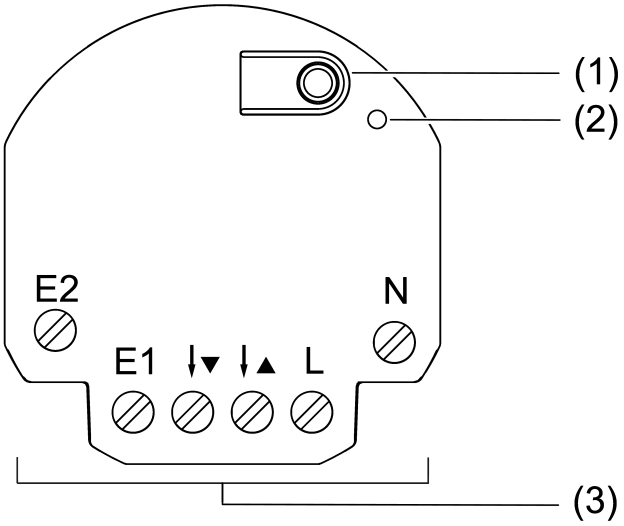

Bilde 1: Apparatets oppbygning

(1) Tast Prog
(2) Status-LED
(3) Tilkoblingsklemmer

LED-visning i drift

Grønn	Persienne, rulleskodde, markise kjører
Oransje	Persienne, rulleskodde, markise står
Blinker grønt/rødt	Apparatoppdatering utføres
Blinker blått tre ganger	Klokkeslettet er ikke stilt inn, f.eks. ved lengre nettspenningssvikt

3 Forskriftsmessig bruk

- Manuell eller automatisk styring av persienner, rulleskodder eller markiser
- Betjening av apparatet via JUNG HOME-appen, en JUNG HOME-impulsbryter, JUNG HOME-sensorer eller via de binære inngangene til JUNG HOME-aktuatoren
- Tilkobling av enheter (f.eks. trykknapper, brytere eller værstasjoner, ...) til de binære inngangene for å utløse scener, betjene laster, spørre om statuser osv.
- Trådløs sammenkobling med apparater i JUNG HOME-systemet
- Montering i apparatboks med dimensjoner iht. DIN 49073
- Montering i nedsenkede himlinger i installasjonshuset (tilbehør)

4 Produktegenskaper

- Igangsetting og betjening via JUNG HOME-appen med mobilenhet (smarttelefon eller nettbrett) via Bluetooth

- Fri sammenkobling av de 2 binærinngangene med JUNG HOME-aktuatorer (lokalt eller trådløst)
- Uavhengig bruk av aktuatorfunksjon og binærinnganger
- Statusvisning i flere farger og tast **Prog** for igangsetting
- Sperring av tasten **Prog**
- Integrering av lasten i sentrale områder (grupper), sentrale funksjoner og scener
- Opptil 16 tidsprogrammer
- Tidsprogrammer med solopp- eller solnedgang (astrotimer)
- Vindalarm via kobling av konvensjonelle værsensorer på binærinnganger
- Utløse sperrefunksjonen via binærinnganger, f.eks. utesperringsvern ved markiser, rulleskodder og persienner, tvangsstyring osv.
- Ventileringsposisjon, kjøretid, omstyringsvarighet til lameller, omstyringsvarighet ved skifte av retningen og inversdrift kan justeres
- Aktivere/deaktivere automatiske funksjoner via JUNG HOME-appen
- Automatisk dato- og klokkeslettaktualisering ved forbindelse til smarttelefon
- Bluetooth SIG Mesh for fullstendig kryptert trådløs kommunikasjon og repeaterfunksjon
- Kan oppdateres via JUNG HOME-appen

Tiltak etter strømsvikt

Alle innstillinger og tidsprogrammer opprettholdes. Forsømte koblingstider gjentas ikke. Lasten aktiveres ikke dersom parameteren "Karakteristikk når nettspenning er tilbake" står på fabrikkinnstilling.

Hvis apparatet før ikke ble lagt til et Bluetooth Mesh-nettverk (prosjekt) via Jung HOME-appen enda, går det i koblingsmodus i 2 minutter etter at strømmen er tilbake, og status-LED blinker blått sakte og regelmessig.

Strømsvikt kortere enn gangreserve (min. 4 timer)

- Klokkeslett og dato er aktuelle
- Følgende tidsprogrammer utføres som vanlig igjen

Strømsvikt lengre enn gangreserve (min. 4 timer)

- LED-lampen blinker flere ganger tre ganger blått til klokkeslettet oppdateres automatisk via tilkobling til appen
- Tidsprogrammer utføres ikke så lenge klokkeslettet ikke er satt

5 Betjening

Alle apparatets innstillinger og betjeninger kan konfigureres individuelt via JUNG HOME-appen.

Binærinngangene og persienneutgangen til apparatet kan brukes uavhengig av hverandre. På denne måten kan f. eks. en Multi impulsbryter som er koblet til binærinngangene betjene en bryterinnsats (kombinert med en JUNG HOME-impulsbryter), mens persienneutgangen kun styres via app og tidsprogrammer.

Betjening via binærinnganger

Ved tilkobling av en impulsbryter (f. eks. 531) på en binærinngang, utløser en betjening forskjellige funksjoner avhengig av betjeningsvarigheten (se tabell).
Konfigurasjon i JUNG HOME-appen: Impulsbryteren er enten koblet til Inngang E1 eller E2, og styrer et apparat, et område eller en scene via denne. Den andre inngangen kan da brukes til et annet apparat, et annet område eller en annen scene ved hjelp av en annen impulsbryter. I appens konfigurasjonsvisning må tilkoblingen deaktiveres for å gjøre dette.

Betjeningstype	Kort trykk	Langt trykk
Kjøre persienne/ rulleskodde/markise[2] (fabrikkinnstilling)	Flytt enkelttrinn, stopp eller juster lamellen	Veksle mellom å kjøre opp / kjøre ned
Kobling[1]	Vekslende PÅ / AV	Vekslende PÅ / AV
Dimme[1]	Vekslende PÅ / AV	Vekslende dimme lysere / dimme mørkere Slått av lys: PÅ til minimal lysstyrke og dimmer lysere.
Betjene scene[1]	Rope opp scene	Rope opp scene
Endre fargetemperatur (DALI)	–	Øke fargetemperatur / redusere fargetemperatur vekselvis
Betjene tredjepartssystem via gateway	Kontrollfunksjon	Kontrollfunksjon (hvis støttet)

[1] kort tastetrykk < 0,4 s < langt tastetrykk
[2] kort tastetrykk < 1 s < langt tastetrykk

Ved tilkobling av en Multi impulsbryter (f. eks. 531-41 U) på begge binærinnganger, utløser en betjening av øvre eller nedre tasteområde forskjellige funksjoner avhengig av betjeningsvarigheten (se tabell).
Konfigurasjon i JUNG HOME-appen: Begge tastene til Multi impulsbryter er koblet til Inngang E1 og E2, og styrer sammen et apparat, et område eller en scene via disse. I appens konfigurasjonsvisning må tilkoblingen aktiveres for å gjøre dette. Hvis to forskjellige scener 1 og 2 hentes opp via E1 og E2 med en Multi impulsbryter, må tilkoblingen deaktiveres.

Betjeningstype	Kort trykk	Langt trykk
Kjøre persienne/ rulleskodde/markise[2]	Kjøre enkelttrinn oppover, stoppe eller justere lamellstillingen fremover / Kjøre enkelttrinn nedover, stoppe eller justere lamellstillingen bakover	Kjøre opp oppe / Kjøre ned nede
Kobling[1]	Oppe: PÅ / Nede AV	Oppe: PÅ / Nede AV
Dimme[1]	Oppe: PÅ / Nede AV	Oppe: Dimme lysere / Nede Dimme mørkere Når lyset er slått av: Oppe PÅ til minimal lysstyrke og dim lysere Nede PÅ til minimal lysstyrke.
Betjene scene[1]	Oppe: Åpne scene / Nede: Åpne scene	Oppe: Åpne scene / Nede: Åpne scene
Varmeapparat[1]	Oppe: Øke settpunkt-temperatur med 0,5 °C / Nede: Redusere settpunkt-temperatur med 0,5 °C	-
Betjene område (gruppe)[1/2]	Belysning (ikke for stikkontakter): Øverst: PÅ / Nederst: AV Aktivering (kun stikkontakter): Øverst: PÅ / Nederst: AV Solskjerming: fungerer som persienner/rulleskodder/ markiser Belysning og strømforsyning: Øverst: PÅ / Nederst: AV	Belysning (ikke for stikkontakter): som dimming Aktivering (kun stikkontakter): Øverst: PÅ / Nederst: AV Solskjerming: fungerer som persienner/rulleskodder/ markiser Belysning og strømtilførsel: som dimming - langt trykk for stikkontakter uten funksjon.
Sperrefunksjon (utesperringsvern, tvangsstyring)[1]	Oppe: Aktiver / Nederst: Deaktiver	Oppe: Aktiver: / Nede: Deaktiver
Endre fargetemperatur (DALI)	–	Øverst: Øke fargetemperaturen / Nederst: Redusere fargetemperaturen
Betjene tredjepartssystem via gateway	Kontrollfunksjon	Kontrollfunksjon (hvis støttet)

[1] kort tastetrykk < 0,4 s < langt tastetrykk
[2] kort tastetrykk < 1 s < langt tastetrykk

Ved tilkobling av en dobbel impulsbryter (det anbefales f. eks. 535 U uten låsing siden gjensidig låsing av tastene ikke er nødvendig for binærinnganger) på begge binærinngangene utløser en betjening av den venstre eller høyre tasten forskjellige funksjoner (se tabell).
Konfigurasjon i JUNG HOME-appen: Begge tastene til dobbel impulsbryter er koblet til Inngang E1 og E2, og styrer sammen et apparat eller et område. I appens konfigurasjonsvisning må tilkoblingen aktiveres for å gjøre dette.

Betjeningstype	Kort trykk	Langt trykk
Kjøre persienne/ rulleskodde/markise[2]	Venstre: Kjøre enkelt trinn, stoppe eller justere lamellposisjonen fremover / Høyre: Kjøre enkelt trinn, stoppe eller justere lamellposisjonen bakover	Venstre: Kjør oppover / Høyre: Kjør nedover
Betjene område (gruppe)[2]	Venstre: Kjøre enkelt trinn, stoppe eller justere lamellposisjonen fremover / Høyre: Kjøre enkelt trinn, stoppe eller justere lamellposisjonen bakover	Venstre: Kjør oppover / Høyre: Kjør nedover

[2] kort tastetrykk < 1 s < langt tastetrykk

Trådløs betjening utføres med tilkoblede JUNG HOME-apparater eller via JUNG HOME-appen, som også brukes til å koble til JUNG HOME-enheter (se igangsetting via appen).

6 Montering og elektrisk tilkobling

Kommunikasjonen til JUNG HOME-apparatene og tilkoblede mobilenheter skjer trådløst innenfor rekkevidden til Bluetooth Mesh-nettverket.

Rekkevidden til trådløse signaler kan påvirkes av:

- Antall, tykkelse, posisjon av tak, vegger og andre gjenstander
- Disse gjenstandenes materialer
- Høyfrekvent støy

Følg disse monteringsmerknadene for å maksimere rekkevidden:

- Planlegg posisjon og antall JUNG HOME-apparater på en slik måte at antallet tak og vegger mellom to apparater holdes så lavt som mulig
- Hvis JUNG HOME-apparater monteres på begge sider av en massiv vegg, bør de plasseres så nærme hverandre som mulig på motstående sider av veggen. Dermed holdes dempingen av det trådløse signalet mellom veggen så lav som mulig

- Ved planlegging må du passe på at det befinner seg så få byggematerialer og gjenstander som mulig på forbindelseslinjen mellom JUNG HOME-apparater som demper det trådløse signalet sterkt (f. eks. betong, glass, metall, isolerte vegger, vannbeholdere, rørledninger, speil, bokskap, lagerrom og kjøleskap)
- Hold minst 1 meter avstand til apparater som sender ut høyfrekvente signaler (f.eks. mikrobølgeovner, motorer) eller som bruker trådløse signaler ved 2,4 GHz (f. eks. WLAN-rutere, babymonitorer, IP-kameraer, trådløse høyttalere osv.)



FARE!

Berøring av spenningsførende deler gir elektrisk støt.

Elektrisk støt kan medføre død.

Frikobles før arbeider på apparat eller last. Slå av og sikre alle tilhørende ledningsvernbrytere mot gjeninnkobling og kontroller at de er spenningsfrie. Dekk til spenningsførende deler i omgivelsen.

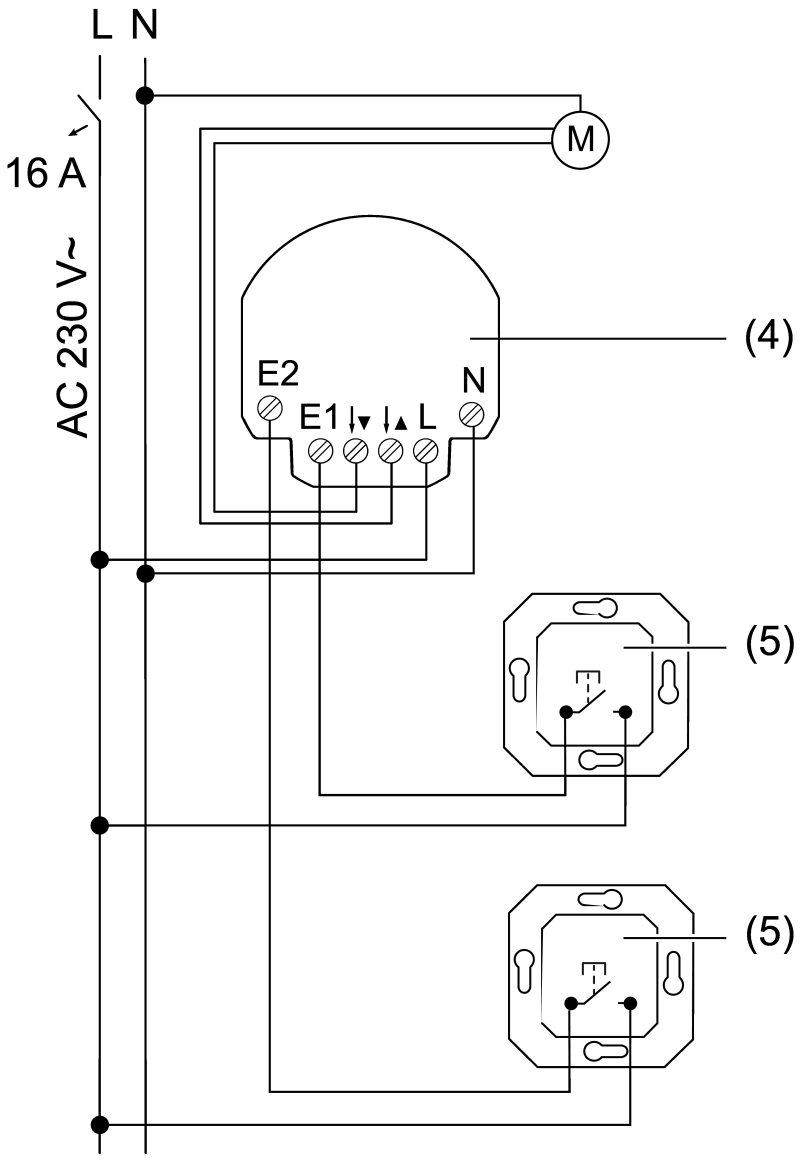

Bilde 2: Tilkoblingseksempel med 2 impulsbrytere (5)

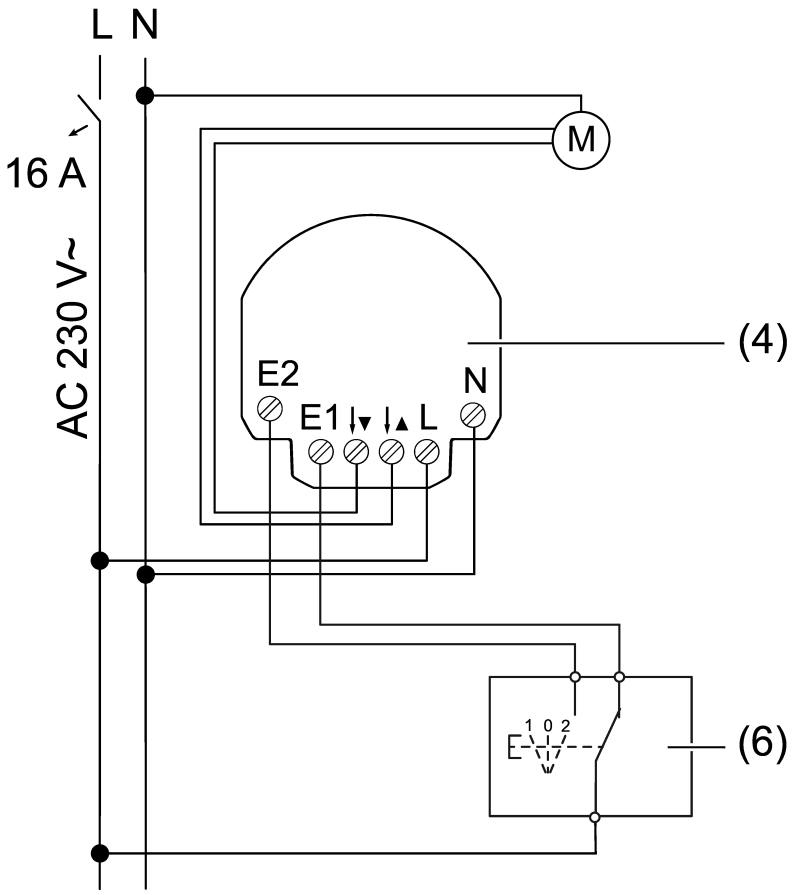

Bilde 3: Tilkoblingseksempel med Multi impulsbryter (6)

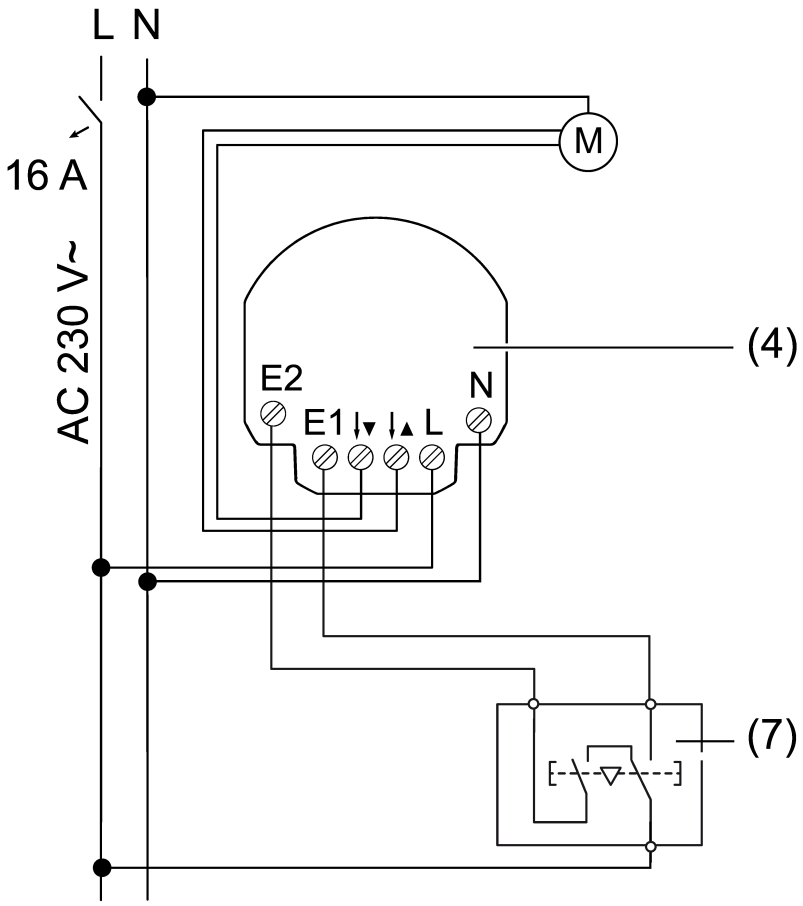

Bilde 4: Eksempel på tilkobling med dobbel impulsbryter (7)

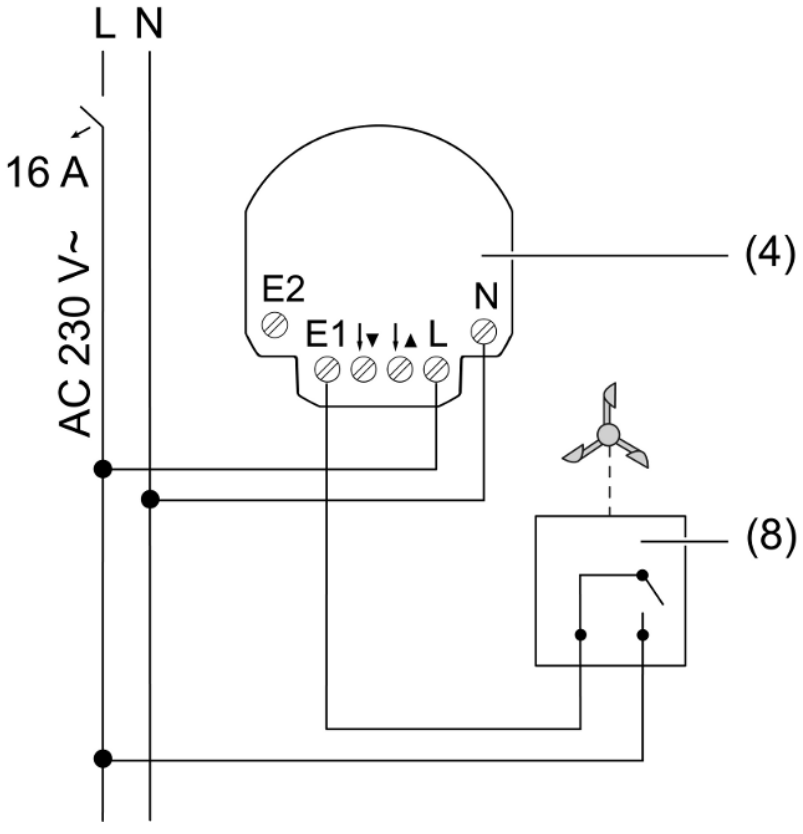

Bilde 5: Tilkoblingseksempel med grensesnitt vindsensor (8)

- Koble til persienneaktuatoren (4) i henhold til tilkoblingseksemplene (se bildet 2) til (se bildet 5). Vær her oppmerksom på de klembare ledertverrsnittene(se bildet 8).
- Koble impulsbryter (5) (se bildet 2), Multi impulsbryter (6) (se bildet 3), dobbel impulsbryter (7) (se bildet 4) eller Omformer vind med Vindsensor (8) (se bildet 5) til koblingsaktuator (4) i henhold til tilkoblingseksemplene

i Impulsbrytere med belysning skal være utstyrt med en separat N-tilkoblingsklemme

- Sett aktuatoren inn i apparatboksen slik at **Prog**-tasten og status-LED-en er synlige.
- Koble inn nettspenningen.

i Ved å kort trykke på tasten Prog (1) kan persiennen/rullegardinen/markisen kjøres testvis.

- Monter lokket.

7 Igangsetting via app

Forutsetning: JUNG HOME-apparatet er ikke koblet til et prosjekt (Bluetooth-Mesh-nettverk), ellers må apparatet tilbakestilles til fabrikkinnstillingene.

Hvis det ennå ikke finnes et prosjekt (Bluetooth Mesh-nettverk) som apparatet skal legges til i, må det opprettes et nytt prosjekt i JUNG HOME-appen.

Hvis det allerede finnes et prosjekt (Bluetooth Mesh-nettverk) som apparatet skal legges til i, må den tilsvarende prosjektfilen være åpen i JUNG HOME-appen.

i Apparatet går automatisk i koblingsmodus i 2 minutter når nettspenningen kobles inn.

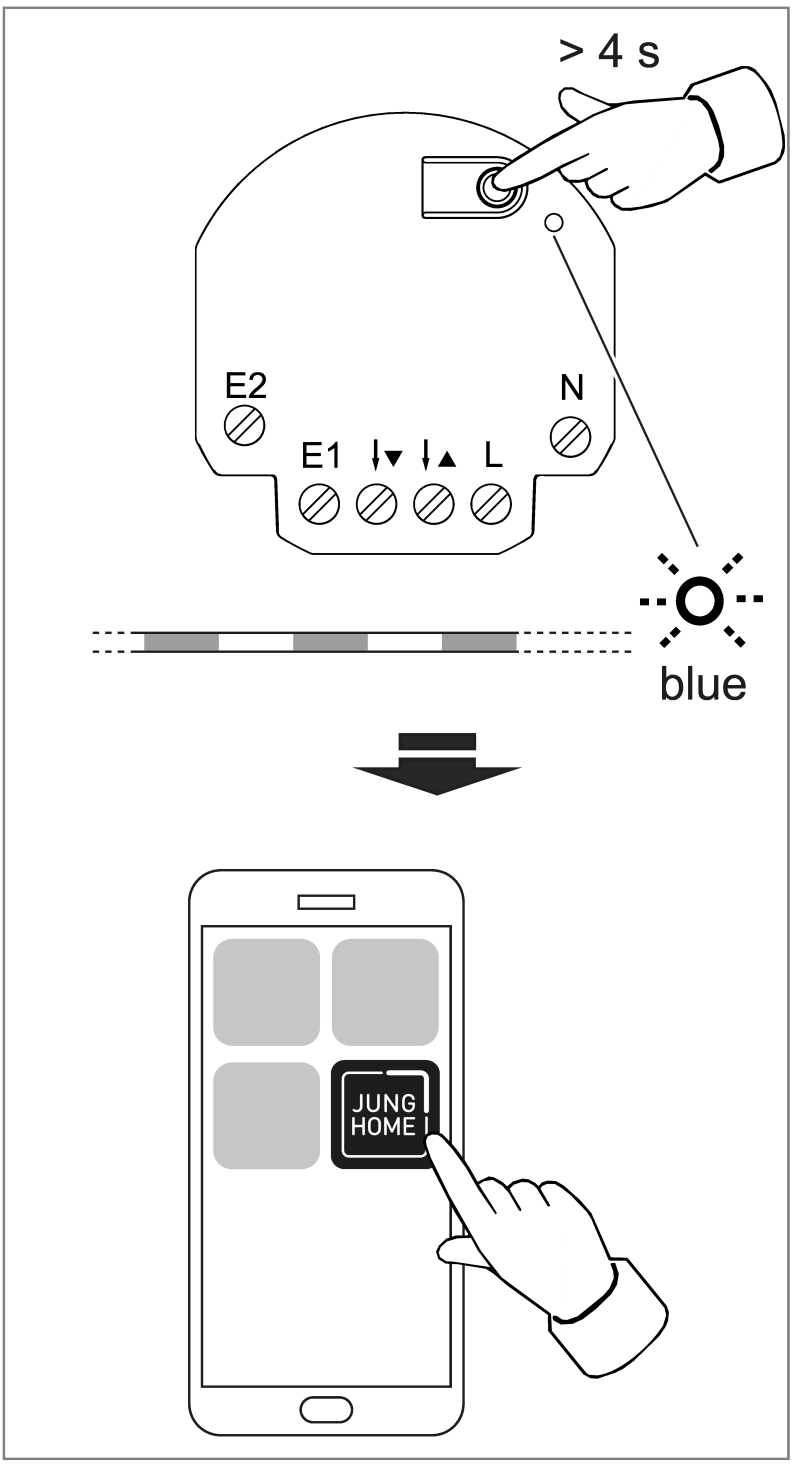

Bilde 6: Igangsetting

- Aktivere koblingsmodus manuelt:
  Trykk på tasten **Prog.** (1) i mer enn 4 sekunder.
  Status-LED-en blinker sakte blått. Koblingsmodusen er aktiv i 2 minutter.
- Start JUNG HOME-appen og trykk på "**+**".
  Appen viser alle apparater som befinner seg i koblingsmodus.
- Velge et apparat i appen.

For identifikasjon av valgt apparat blinker tilhørende status-LED raskere blått.

- Legge til apparat i prosjektet.

  Status-LED-en lyser blått i 5 sekunder for å bekrefte en vellykket kobling.

  Hvis status-LED-en lyser raskt rødt, betyr det at koblingen mislyktes og må gjentas.

Apparater kan så kobles til trådløst via JUNG HOME-appen, og parameterne og betjeningen kan konfigureres (se funksjons- og parameterliste).

Prosjektfilen må overleveres til eieren når igangsettingen er fullført.

I tillegg til grunnleggende igangsetting, apparat-oppdateringene og den komfortable betjeningen har JUNG HOME-appen flere individuelle konfigurasjonsmuligheter:

– Tilkobling: Ved hjelp av tilkoblingen av en tast, en binærinngang, en bevegelsessensor eller en tilstedeværelsesdetektor med en last (f. eks. dimmer, stikkontakt, koblingsutgang, rulleskodde osv.) kan denne styres. Hvis tilkoblingen utføres med et område eller en scene, kan flere laster styres sammen.
– Område: Forskjellige laster (f. eks. dimmer, stikkontakt, koblingsutgang, rulleskodde osv.) kan grupperes i et område slik at disse kan styres samtidig.
– Scene: Forskjellige laster (f. eks. dimmer, stikkontakt, koblingsutgang, rulleskodde osv.) kan grupperes i en scene på en slik måte at hver last inntar den lagrede lasttilstanden som ble lagret i scenen når den aktiveres.
– Automatikkfunksjon: Ved hjelp av en automatikkfunksjon kan den lokalt tilkoblede lasten (ingen trådløs tilkobling) styres via tidsprogrammer. Alt etter apparattype finnes det flere automatikkfunksjoner i JUNG HOME, som f. eks. hotellfunksjon, nattlysfunksjon eller koblingsgrenser.

8 Tilbakestille apparatet til fabrikkinnstilling

Når tasten Prog. (1) sperres via parameteren "Betjeningssperre", er det bare mulig å tilbakestille til fabrikkinnstillingene innen 2 minutter etter at nettspenningen er koblet inn.

Hvis JUNG HOME-apparatet allerede har blitt lagt til et prosjekt via JUNG HOME-appen, kan det fjernes fra appen ved hjelp av funksjonen "Slette apparat" og i ett skritt tilbakestilles til fabrikkinnstillingen.

Hvis apparatet ikke kan tilbakestilles på fabrikkinnstillingene via appen, skal det tilbakestilles på følgende måte:

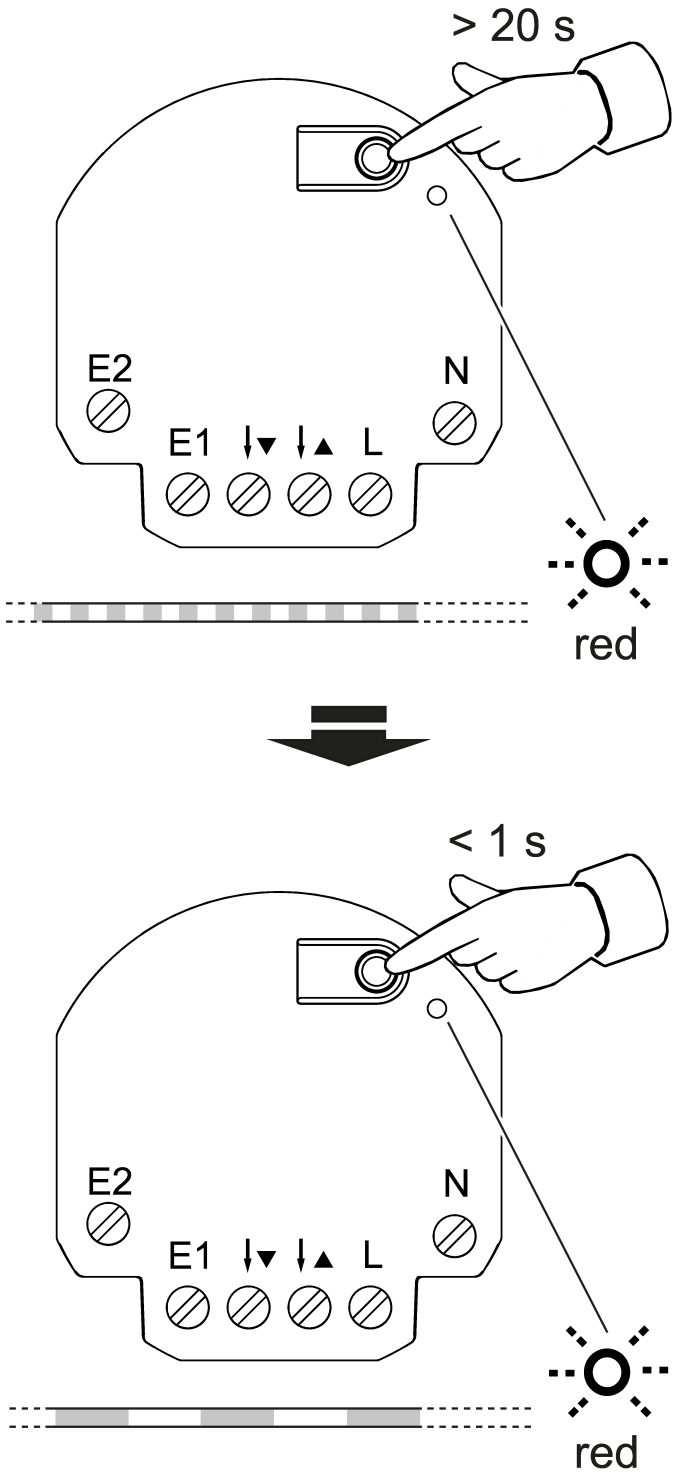

Bilde 7: Tilbakestilling til fabrikkinnstillinger

- Trykk på tasten **Prog.** (1) i mer enn 20 sekunder helt til status-LED-en (2) blinker raskt rødt.
- Slipp opp tasten **Prog.** (1) og trykk den kort inn igjen innen 10 sekunder.

  Status-LED-en blinker saktere rødt i ca. 5 Sekunden, apparatet er tilbakestilt til fabrikkinnstillingene.
- Status-LED-en blinker sakte blått, apparatet er i sammenkoblingsmodus.

Etter at tilbakestilling til fabrikkinnstillinger er gjennomført, må apparatet fjernes fra JUNG HOME-appen hvis det ikke allerede ble slettet fra appen.

9 Tekniske data

Nominell spenning	AC 230 V ~
Nettfrekvens	50 / 60 Hz
Standbyeffekt	maks. 0,2 W
Effekttap	maks. 4 W
Omgivelsestemperatur	-5 ... +45 °C
Lagertemperatur	-5 ... +45 °C
Transporttemperatur	-25 ... +70 °C
Relativ fuktighet	20 ... 70 % (Ikke dugg)
Tilkoblingseffekt	
Motorer	700 W
Ved hver forbindelse til appen oppdateres klokkeslettet.	
Gangnøyaktighet per måned	±13 s
Gangreserve	min. 4 t
Ledningslengde	
Lastledning	maks. 100 m
Binærinngang	maks. 50 m
Klembart ledertverrsnitt	(se bildet 8)
Dimensjoner (B x H x D)	48 x 51 x 21 mm
Monteringsdybde	20 mm
Radiofrekvens	2,402 ... 2,480 GHz
Sendereffekt	maks. 10 mW, klasse 1.5
Senderens rekkevidde (i bygningen)	typ. 30 m

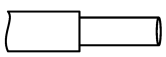
1 x 0,5 ... 4 mm²
2 x 0,5 ... 2,5 mm²

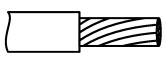
1 x 0,5 ... 4 mm²
2 x 0,5 ... 2,5 mm²

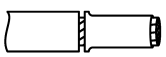
1 x 0,5 ... 2,5 mm²
2 x 0,5 ... 1,5 mm²

Bilde 8: Klembart ledertverrsnitt

Dette apparatet inneholder et fast installert batteri. Etter bruk må apparatet samt batteri kasseres miljøvennlig. Apparatet skal ikke kastes i husholdningsavfall. Ta kontakt med kommunen du bor i for informasjon om miljøvennlig avfallshåndtering. I henhold til loven er sluttbrukeren forpliktet til returnering.

10 Funksjons- og parameterliste

Parametere som kan justeres via appen

Via JUNG HOME-appen kan alle funksjoner til JUNG HOME-apparatet og dets karakteristikker i Bluetooth Mesh-prosjektet konfigureres individuelt i henhold til gjeldende bruksformål.

Ved igangsettingen via appen opprettes det to apparater i appen:

- Et apparat som viser de to binærinnganger, og som inneholder deres funksjoner og parametere.
- Et apparat som viser persienneaktuatoren og dens laststyring med alle gjeldende funksjoner og parametere.

Alle apparater som opprettes i JUNG HOME-appen kan brukes uavhengig av hverandre og justeres individuelt.

Innstillinger binærinnganger og tast Prog.

Parameter	Innstillingsmuligheter, Fabrikkinnstilling	Forklaringer
Betjeningskonsept	E1/E2 kombinert, E1/E2 separert Fabrikkinnstilling: E1/E2 kombinert	E1/E2 kombinert: Tilsvarer betjeningskonseptet "Vippetast" ved JUNG HOME-impulsbryteren. Inngangene E1 og E2 betjener sammen et apparat, et område eller en sperrefunksjon. Som regel fører styreflanker ved E1 eller E2 til umiddelbart motsatte reaksjoner (f. eks. lys PÅ/AV, lysere/mørkere, kjøre opp/kjøre ned). E1/E2 separert: Tilsvarer betjeningskonseptet "Tast" ved JUNG HOME-impulsbryteren. Inngangene E1 og E2 kan brukes separat og betjener henholdsvis et apparat, et område eller aktiverer en scene. Ved styringen av laster eller områder fører en ny styreflanke på samme inngang til motsatte reaksjoner (f. eks. lys PÅ/AV, lysere/mørkere, kjøre opp/stoppe/kjøre ned).

Parameter	Innstillingsmuligheter, Fabrikkinnstilling	Forklaringer
Inngangskarakteristikk E1 Inngangskarakteristikk E2	Stigende flanke: ingen reaksjon, koble inn / dimme opp / kjøre oppover / stoppe / øke settpunkt-temperatur / slå av / dimme ned / kjøre nedover / stoppe / redusere settpunkt-temperatur / bytting Fabrikkinnstilling: bytte Fallende flanke: ingen reaksjon, koble inn / dimme opp / kjøre oppover / stoppe / øke settpunkt-temperatur, slå av / dimme ned / kjøre nedover / stoppe / redusere settpunkt-temperatur, bytting Fabrikkinnstilling: ingen reaksjon	Inngangskarakteristikken kan konfigureres uavhengig av hverandre for en økende flanke (spenning ved inngangen slås på) og for en fallende flanke (spenning ved inngangen slås av). Virkningen av innstillingen er avhengig av funksjonen til den tilkoblede lasten. Opsjonen "ingen reaksjon" gjør at det tilkoblede apparatet ikke endrer dets tilstand når den valgte flanken registreres ved binærinngangen.
Betjeningssperre	Ingen sperre, sperre tilbakestilling til fabrikkinnstillinger, sperre betjening Fabrikkinnstilling: ingen sperre	Sperre tilbakestilling til fabrikkinnstillinger: Forhindrer tilbakestillingen på apparatet og dermed fjerningen fra et prosjekt samt at gjentatt koblingen gjennomføres av uvedkommende personer. Etter at nettspenningen er tilbake, forblir sperringen av tilbakestillingen til fabrikkinnstillinger deaktivert i 2 minutter. Sperre betjening: Forhindrer den vanlige betjeningen på apparatet og dermed styringen av lasten. Denne sperren kan f. eks. brukes for å begrense den manuelle tilgangen i en bestemt tid. Det er fortsatt mulig med betjening via appen. Tastelåsen kan ikke deaktiveres på apparatet.

Innstillinger laststyring

Innstillinger ved automatikkfunksjoner

Parameter	Innstillingsmuligheter, Fabrikkinnstilling	Forklaringer
Tidsprogrammer	Posisjon, klokkeslett og ukedager	Persienne, rulleskodde eller markise kan kjøres på en ønsket posisjon til faste tider (ukedager og klokkeslett).
Astrotimer	Av, soloppgang eller solnedgang Fabrikkinnstilling: Av	Astrotimeren angir tidene for solopp- og solnedgang i løpet av et kalenderår. Avhengig av plasseringen kan persienner, rulleskodder eller markiser forandres med solens posisjon, slik at f. eks. en persienne kjøres ned ved solnedgang, og opp igjen ved soloppgang.
Astrotimer tidsforsinkelse	0 (Av) ... 120 minutter før eller etter soloppgang og solnedgang Fabrikkinnstilling: Av	Astro-tider angir tidene for solopp- og solnedgang i løpet av et kalenderår. Hvis en ønsker at tidsprogrammet skal gjennomføres tidlig før begynnelsen av skumringen eller først ved full lysstyrke, kan dette gjøres med forskyvningen "Soloppgang". Hvis en ønsker at tidsprogrammet skal gjennomføres tidlig før begynnelsen av kvelden eller først ved full mørke, kan dette gjøres med forskyvningen "Solnedgang". Forskyver tidspunktet for styringen av persienne, rullegardin eller markise i verdien som ble innstilt.
Astrotimer grenseområde	Av, klokkeslett tidligst, klokkeslett senest, fabrikkinnstilling: Av	For begrensingen av tidsområdet for en astrotimer på tidligste og/eller seneste utførelsestidspunkt. Dermed kan f. eks. en rulleskodde kjøres ned senest kl. 21:00, selv om solnedgang ikke er før kl. 22:00.
Sett plassering	Geografisk plassering	Astrotimeren i JUNG HOME-apparatene trenger den geografiske plasseringen til prosjektet for å beregne soloppgangs- eller solnedgangstiden. Beregningen av astro-timeren for lokale steder gjøres en gang i uken.

Innstillinger persienneaktuator

Parameter	Innstillingsmuligheter, fabrikkinnstilling	Forklaring
Driftsform	Rulleskodde Persienne Markise Fabrikkinnstilling: Rulleskodde	Rulleskodde: Det aktiveres en rulleskodde eller en markise der funksjonen stramming av duk ikke er nødvendig. Persienne: Det aktiveres en persienne. Markise: Det aktiveres en markise der funksjonen stramming av duk er nødvendig.
Kjøretid	1 s ... 10 min Fabrikkinnstilling: 2 min	Absolutt tid som persiennen, rulleskoddene eller markisen trenger fra innkjørt til utkjørt endeposisjon. Inntastingen er nødvendig for å kunne vise den aktuelle posisjonen til persiennen, rulleskodden eller markisen, og for å kunne gjennomføre nøyaktige posisjonsturer. Inntastingen gjøres derfor i appen direkte etter at JUNG HOME-impulsbryteren ble lagt til et prosjekt – den kan derimot også korrigeres etterpå.
Omstyringsvarighet til lameller	300 ms ... 10 s Fabrikkinnstilling: 1 s (persienne), 0,3 s (markise)	Absolutt tid for omstyring av persiennelameller. For driften av markiser kan en her stille inn strammetid for duk.
Invertere utganger	Av, På Fabrikkinnstilling: Av	Inverterer aktiveringen av reléutgangene. Ved invertert drift styres reléutgangene "Opp" og "Ned" omvendt. Dette er f.eks. nødvendig for styring av takluker, eller det kan være til hjelp hvis en persienne/ rulleskodde/markise har feil kjøreretning. Denne parameteren inverterer kun karakteristikken til lastutgangene, men hverken betjeningen til JUNG HOME-impulsbryteren eller visningen av kjøreretningen i appen.

Parameter	Innstillingsmuligheter, fabrikkinnstilling	Forklaring
Lufteposisjon og lamellstilling	Lufteposisjon: 0 … 100 % Lamellstilling: 0 … 100 % Fabrikkinnstilling: 100 %	I denne stillingen stopper rulleskodden eller persiennen når du slår av. En gjentatt nedkjøringskommando fortsetter kjøringen opp til 100 %. I driftsformen "Persienne" settes i tillegg lamellene på angitt verdi. Henvisning: 0 % tilsvarer "0 % lukket" ved JUNG HOME, "øvre posisjon" eller fullstendig innkjørt persienne/markise/ rulleskodde. 100 % tilsvarer "100 % lukket" ved JUNG HOME, "nedre posisjon" eller fullstendig utkjørt persienne/markise/rulleskodde.
Minimal omstyringstid motor	300 ms ... 10 s Fabrikkinnstilling: 1 s	Minimal pausetid ved endring av kjøreretning. Ved å øke den minimale omstyringstiden kan motorene skånes.
Karakteristikk når nettspenning er tilbake	Oppkjøring, nedkjøring, lagret posisjon, ingen endring Fabrikkinnstilling: ingen endring	Karakteristikk til persienne, rulleskodde eller markise når nettspenning er tilbake etter strømbrudd.
Posisjon når nettspenning er tilbake	0 ... 100%	Posisjon til persienne, rullegardin eller markise når nettspenning er tilbake. Henvisning: Gjelder kun dersom det ble valgt "lagret posisjon" under "Karakteristikk når nettspenning er tilbake". Henvisning: 0 % tilsvarer "0 % lukket" ved JUNG HOME, "øvre posisjon" eller fullstendig innkjørt persienne/markise/ rulleskodde. 100 % tilsvarer "100 % lukket" ved JUNG HOME, "nedre posisjon" eller fullstendig utkjørt persienne/markise/rulleskodde.
Lamellstilling når nettspenning er tilbake	0 ... 100%	Lamellstilling etter at nettspenning er tilbake. Henvisning: Gjelder kun dersom det ble valgt "lagret posisjon" under "Karakteristikk når nettspenning er tilbake".

Parameter	Innstillingsmuligheter, fabrikkinnstilling	Forklaring
Sperrefunksjon (tvangsstyring, utesperringsvern, vindalarm)	Deaktivert, utesperringsvern, tvangsstyring, vindalarm Varighet: Permanent eller fast tid Fabrikkinnstilling: Deaktivert	Avhengig av sperrefunksjonen sperres persiennen, rulleskodden eller markisen på aktuell posisjon ved aktivering, eller det kjøres først til en bestemt posisjon. En aktiv sperrefunksjon forhindrer tidsprogrammer og den trådløse styringen via appen og andre JUNG HOME-apparater. Sperren gjelder for justerbar tid eller helt til sperrefunksjonen deaktiveres igjen. Utesperringsvern: forblir på aktuell posisjon Tvangsstyring: kjører til justerbar posisjon 0 % ... 100% på Vindalarm: kjører til justerbar posisjon 0 %

11 Tilbehør

Monteringsadapter for mini-hus	FM-EBG

12 Samsvar

Hermed erklærer Albrecht Jung GmbH & Co. KG at typen av det trådløse anlegget, art.-nr. BTJ1B2U, tilsvarer direktiv 2014/53/EU. Det fullstendige varenummeret finner du på apparatet. Den fullstendige teksten til EU-samsvarserklæringen er tilgjengelig under følgende Internettadresse:
www.jung.de/ce

13 Garanti

Garantien ytes via faghandel i henhold til juridiske bestemmelser.

ALBRECHT JUNG GMBH & CO. KG
Volmestraße 1
58579 Schalksmühle
GERMANY

Telefon: +49 2355 806-0
Telefax: +49 2355 806-204
kundencenter@jung.de
www.jung.de