Bruksanvisning

JUNG HOME stikkontakt
Art.-nr. BT..1521S..

JUNG HOME stikkontakt Energy
Art.-nr. BT..1521SE..



ALBRECHT JUNG GMBH & CO. KG
Volmestraße 1
58579 Schalksmühle
GERMANY

Telefon: +49 2355 806-0
Telefax: +49 2355 806-204
kundencenter@jung.de
www.jung.de

Uforbindtlig produktbilde (avvik er mulig)

13.08.2025
32405923 J0082405923

Innholdsfortegnelse

1 Sikkerhetsinformasjon 3
2 Apparatets oppbygning 4
3 Forskriftsmessig bruk 4
4 Produktegenskaper 5
5 Betjening 6
6 Montering og elektrisk tilkobling 6
7 Igangsetting via app 8
8 Tilbakestille apparatet til fabrikkinnstilling 10
9 Tekniske data 12
10 Funksjons- og parameterliste 12
11 Hjelp hvis det oppstår problemer 17
12 Tilbehør 17
13 Samsvar 18
14 Garanti 18

1 Sikkerhetsinformasjon

Les og følg disse merknadene for å unngå mulige skader:



Installasjon må kun utføres av personer med elektroteknisk kunnskap og erfaring innen følgende emner:

- De "5 sikkerhetsreglene" som må følges: frikobling, sikring mot gjeninnkobling, kontroll av spenningsfrihet, jording og kortslutning, tildekking eller avgrensing av motstøtende deler som er spenningsførende
- Valg av egnet verktøy, måleutstyr og eventuelt personlig verneutstyr
- Evaluering av måleresultater
- Valg av elektroinstallasjonsmateriale til sikring av utkoblingsbetingelser
- IP-beskyttelsestyper
- Montering av elektroinstallasjonsmaterialet
- Forsyningsnettets type (TN-system, IT-system, TT-system) og deres tilkoblingsbetingelser (jording uten spesiell jordleder, beskyttende jording, nødvendige ytterligere tiltak osv.)

En installasjon som ikke er forskriftsmessig forårsaker livsfare for deg og brukerne av det elektriske anlegget, samt risiko for alvorlig materiell skade, f.eks. som følge av brann. Du er ansvarlig for personskader og materielle skader.
Ta kontakt med en elektriker!

Apparatet må ikke brukes i forbindelse med laster som kan forårsake helse- og livsfare eller materielle skader, som varmeovner eller elektriske maskiner.

Apparatet må ikke brukes til sikkerhetstekniske applikasjoner som f. eks. nødstopp, nødoppringing, røyklufting.

Fare for elektrisk støt. Apparatet må ikke brukes lenger hvis det har synlige skader. Koble apparatet fra strømnettet umiddelbart ved å slå av alle tilhørende ledningsvernbrytere.

Fare for elektrisk støt. Apparatet er ikke egnet for frikobling siden nettpotensiale foreligger ved lasten selv om apparatet er slått av. Slå av alle tilhørende ledningsvernbrytere før det utføres arbeid på apparatet eller lasten.

Bruksanvisningen er en del av produktet, så oppbevar den på et trygt sted.

Mer informasjon om JUNG HOME finner du på www.jung.de/JUNGHOME

2 Apparatets oppbygning

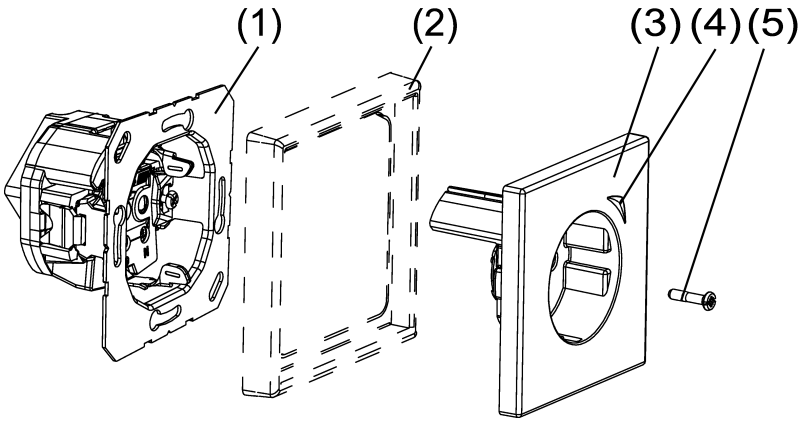

Bilde 1: Apparatets oppbygning

(1)	Innsats
(2)	Designramme
(3)	Lokk
(4)	Tast med status-LED
(5)	Sentralskrue

LED-visning i drift

Grønn[1]	Lasten er koblet inn
Oransje[1]	Lasten er slått av
Rød	Sperrefunksjon aktiv, f. eks. kontinuerlig PÅ/AV
Blinker blått tre ganger	Klokkeslettet er ikke stilt inn, f.eks. ved lengre nettspenningssvikt
Blinker grønt/rødt	Apparatoppdatering utføres
Blinker rødt tre ganger	Feilmelding: – Innsats kombinert med feil lokk. – Overstrømutkobling, utbedre feilen og slå på apparatet igjen med tasten (4) (JUNG HOME stikkontakt Energy).

[1] Farge kan stilles inn

3 Forskriftsmessig bruk

- Manuell eller automatisk kobling av belysning og husholdningsapparater
- Effekt- (W) og energimåling (kWh) for de tilkoblede apparatene, kun JUNG HOME stikkontakt Energy
- Trådløs sammenkobling med apparater i JUNG HOME-systemet
- Brukes i tørre innvendige områder
- Montering i apparatboks med dimensjoner iht. DIN 49073
- Bruk en apparatboks med en monteringsdybde på min. 53 mm

4 Produktegenskaper

- Igangsetting og betjening via JUNG HOME-appen med mobilenhet (smarttelefon eller nettbrett) via Bluetooth
- Tast for kobling
- Statusvisning i flere farger med valgfri nattmodus
- Sperring av lokal betjening
- Opptil 16 tidsprogrammer
- Tidsprogrammer med solopp- eller solnedgang (astrotimer)
- Sperre- og tvangsstyring: Kontinuerlig PÅ/AV eller for fastsatt tid PÅ/AV
- Integrering av lasten i sentrale områder (grupper), sentrale funksjoner og scener
- Aktivere/deaktivere automatiske funksjoner via JUNG HOME-appen
- Automatisk dato- og klokkeslettaktualisering ved forbindelse til smarttelefon
- Integrert koblingsaktuator med 16 A
- Bluetooth SIG Mesh for fullstendig kryptert trådløs kommunikasjon og repeaterfunksjon
- Kan oppdateres via JUNG HOME-appen

I tillegg for JUNG HOME stikkontakt Energy

- Ytelsesmåling fra 0,1 til 3680 watt og strømmåling (kWh)
- Registrering av strømforløpet de siste 24 timer og siste 31 dager (charting)
- Driftstimeteller, tidsrom for strømmålingen
- Power-Save-funksjon (utkobling av standby-strømforbrukere)
- Master-Slave-funksjon (avhengig av tilkoblet strømforbruker kobles det inn en trådløst tilkoblet forbruker)
- Overstrøm-verneutkobling

I framtiden tilgjengelig via oppdatering:

- Matet ytelse fra -0,1 til -3680 watt og matet strøm (kWh)

Henvisninger angående oppdateringer og avtaler finner du på www.jung.de/JUNGHOME

Tiltak etter strømsvikt

Alle innstillinger og tidsprogrammer opprettholdes. Forsømte koblingstider gjentas ikke. Lastutgangen er slått av dersom parameteren "Koblingstilstand etter at strømmen er tilbake" står på fabrikkinnstilling.

Hvis apparatet før ikke ble lagt til et Bluetooth Mesh-nettverk (prosjekt) via Jung HOME-appen enda, går det i koblingsmodus i 2 minutter etter at strømmen er tilbake, og status-LED blinker blått sakte og regelmessig.

Strømsvikt kortere enn gangreserve (min. 4 timer)

- Klokkeslett og dato er aktuelle
- Følgende tidsprogrammer utføres som vanlig igjen

Strømsvikt lengre enn gangreserve (min. 4 timer)

- Hvis LED-lampen blinker blått flere ganger, er klokkeslettet ikke aktuelt og må oppdateres via tilkobling til appen
- Tidsprogrammer utføres ikke så lenge klokkeslettet ikke er satt
- Ingen registrering av måledata så lenge ingen klokkeslett er satt (JUNG HOME stikkontakt Energy)

5 Betjening

Alle innstillinger og betjeninger for stikkontakten kan konfigureres individuelt via JUNG HOME-appen.

Veksle mellom å slå på/av stikkontakten

- Trykk på tasten (4) i mindre enn 4 sekunder.

Trådløs betjening

Trådløs betjening utføres med tilkoblede JUNG HOME-apparater eller via JUNG HOME-appen, som også brukes til å koble til JUNG HOME-enheter (se igangsetting via appen).

6 Montering og elektrisk tilkobling

Kommunikasjonen til JUNG HOME-apparatene og tilkoblede mobilenheter skjer trådløst innenfor rekkevidden til Bluetooth Mesh-nettverket.

Rekkevidden til trådløse signaler kan påvirkes av:

- Antall, tykkelse, posisjon av tak, vegger og andre gjenstander
- Disse gjenstandenes materialer
- Høyfrekvent støy

Følg disse monteringsmerknadene for å maksimere rekkevidden:

- Planlegg posisjon og antall JUNG HOME-apparater på en slik måte at antallet tak og vegger mellom to apparater holdes så lavt som mulig
- Hvis JUNG HOME-apparater monteres på begge sider av en massiv vegg, bør de plasseres så nærme hverandre som mulig på motstående sider av veggen. Dermed holdes dempingen av det trådløse signalet mellom veggen så lav som mulig
- Ved planlegging må du passe på at det befinner seg så få byggematerialer og gjenstander som mulig på forbindelseslinjen mellom JUNG HOME-apparater som demper det trådløse signalet sterkt (f. eks. betong, glass, metall, isolerte vegger, vannbeholdere, rørledninger, speil, bokskap, lagerrom og kjøleskap)

– Hold minst 1 meter avstand til apparater som sender ut høyfrekvente signaler (f.eks. mikrobølgeovner, motorer) eller som bruker trådløse signaler ved 2,4 GHz (f. eks. WLAN-rutere, babymonitorer, IP-kameraer, trådløse høyttalere osv.)

FARE!

Berøring av spenningsførende deler gir elektrisk støt.

Elektrisk støt kan medføre død.

Frikobles før gjennomføring av arbeider på apparatet eller lasten. Slå av og sikre alle tilhørende ledningsvernbrytere mot gjeninnkobling og kontroller at de er spenningsfrie. Dekk til spenningsførende deler i omgivelsen.

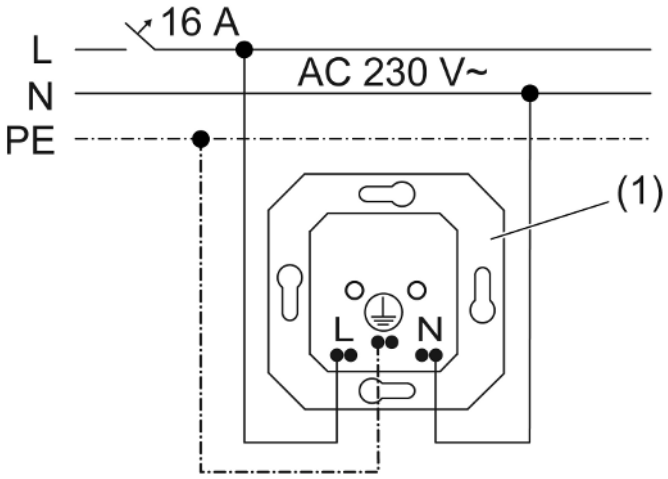

Bilde 2: Tilkobling

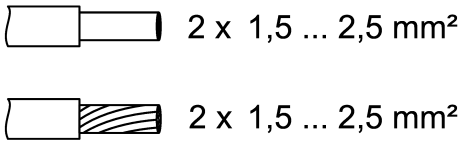

Bilde 3: Klembart ledertverrsnitt

- Koble til stikkontakten (1) iht. koblingsskjemaet (se bildet 2). Vær her oppmerksom på de klembare ledertverrsnittene (se bildet 3).
- Monter stikkontakten i apparatboksen. Vær oppmerksom på installasjonsdybden (se kapittel "Tekniske data" ▸ Side 12).
- Monter designrammen (2) og lokket (3) (se bildet 1). Pass på at monteringsposisjonen blir riktig. Hvis ikke, er det ikke sikkert at stikkontakten fungerer som den skal.

i Bruk Ramme 28 mm byggehøyde hvis apparatboksen har for lav dybde (se tilbehør)

7 Igangsetting via app

Forutsetning: JUNG HOME-apparatet er ikke koblet til et prosjekt (Bluetooth-Mesh-nettverk), ellers må apparatet tilbakestilles til fabrikkinnstillingene.

Hvis det ennå ikke finnes et prosjekt (Bluetooth Mesh-nettverk) som apparatet skal legges til i, må det opprettes et nytt prosjekt i JUNG HOME-appen.

Hvis det allerede finnes et prosjekt (Bluetooth Mesh-nettverk) som apparatet skal legges til i, må den tilsvarende prosjektfilen være åpen i JUNG HOME-appen.

Apparatet går automatisk i koblingsmodus i 2 minutter når nettspenningen kobles inn.

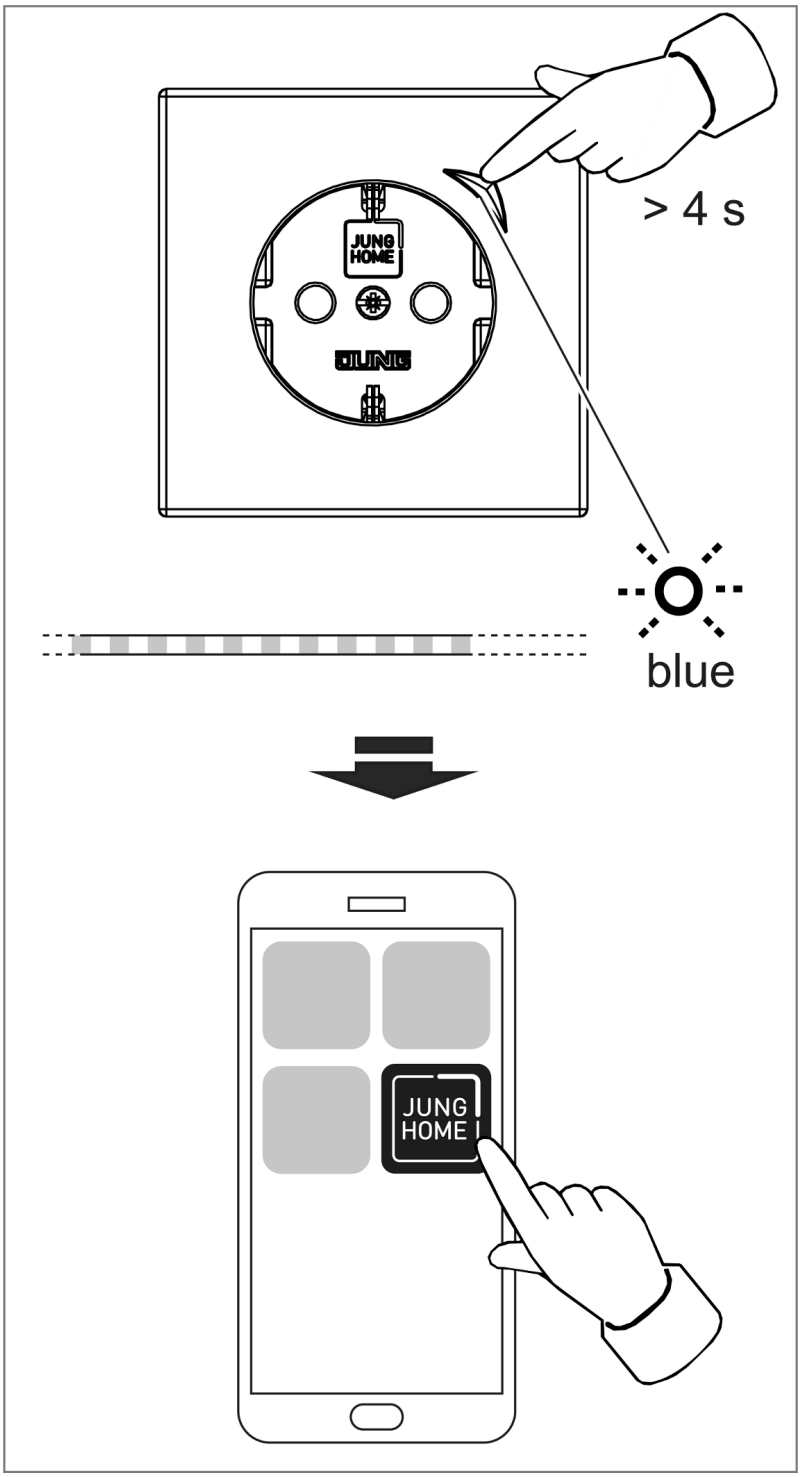

Bilde 4: Igangsetting

- Aktivere koblingsmodus manuelt:
  Trykk på tasten (4) i mer enn 4 sekunder.
  Status-LED (4) blinker sakte blått. Koblingsmodusen er aktiv i 2 minutter.
- Start **JUNG HOME-appen** og trykk på "**+**".
- Appen viser alle apparater som befinner seg i koblingsmodus.
- Velge et apparat i appen.
  For identifikasjon av valgt apparat blinker tilhørende status-LED raskere blått.

- Legge til apparat i prosjektet.

  Status-LED lyser blått i 5 sekunder for å bekrefte en vellykket kobling.

  Hvis status-LED-en lyser raskt rødt, betyr det at koblingen mislyktes og må gjentas.

Apparater kan så kobles til trådløst via JUNG HOME-appen, og parameterne og betjeningen kan konfigureres (se funksjons- og parameterliste).

Prosjektfilen må overleveres til eieren når igangsettingen av JUNG HOME-prosjektet er fullført.

I tillegg til grunnleggende igangsetting, apparat-oppdateringene og den komfortable betjeningen har JUNG HOME-appen flere individuelle konfigurasjonsmuligheter:

– Tilkobling: Ved hjelp av tilkoblingen av en tast, en binærinngang, en bevegelsessensor eller en tilstedeværelsesdetektor med en last (f. eks. dimmer, stikkontakt, koblingsutgang, rulleskodde osv.) kan denne styres. Hvis tilkoblingen utføres med et område eller en scene, kan flere laster styres sammen.
– Område: Forskjellige laster (f. eks. dimmer, stikkontakt, koblingsutgang, rulleskodde osv.) kan grupperes i et område slik at disse kan styres samtidig.
– Scene: Forskjellige laster (f. eks. dimmer, stikkontakt, koblingsutgang, rulleskodde osv.) kan grupperes i en scene på en slik måte at hver last inntar den lagrede lasttilstanden som ble lagret i scenen når den aktiveres.
– Automatikkfunksjon: Ved hjelp av en automatikkfunksjon kan den lokalt tilkoblede lasten (ingen trådløs tilkobling) styres via tidsprogrammer. Alt etter apparattype finnes det flere automatikkfunksjoner i JUNG HOME, som f. eks. hotellfunksjon, nattlysfunksjon eller koblingsgrenser.

8 Tilbakestille apparatet til fabrikkinnstilling

Når tasten (4) sperres via parameteren "Betjeningssperre", er det bare mulig å tilbakestille til fabrikkinnstillingene innen 2 minutter etter at nettspenningen er koblet inn.

Hvis apparatet allerede har blitt lagt til et prosjekt via JUNG HOME-appen, kan det fjernes fra appen ved hjelp av funksjonen "Slette apparat" og i ett skritt tilbakestilles til fabrikkinnstillingen.

Hvis apparatet ikke kan tilbakestilles på fabrikkinnstillingene via appen, skal det tilbakestilles på følgende måte:

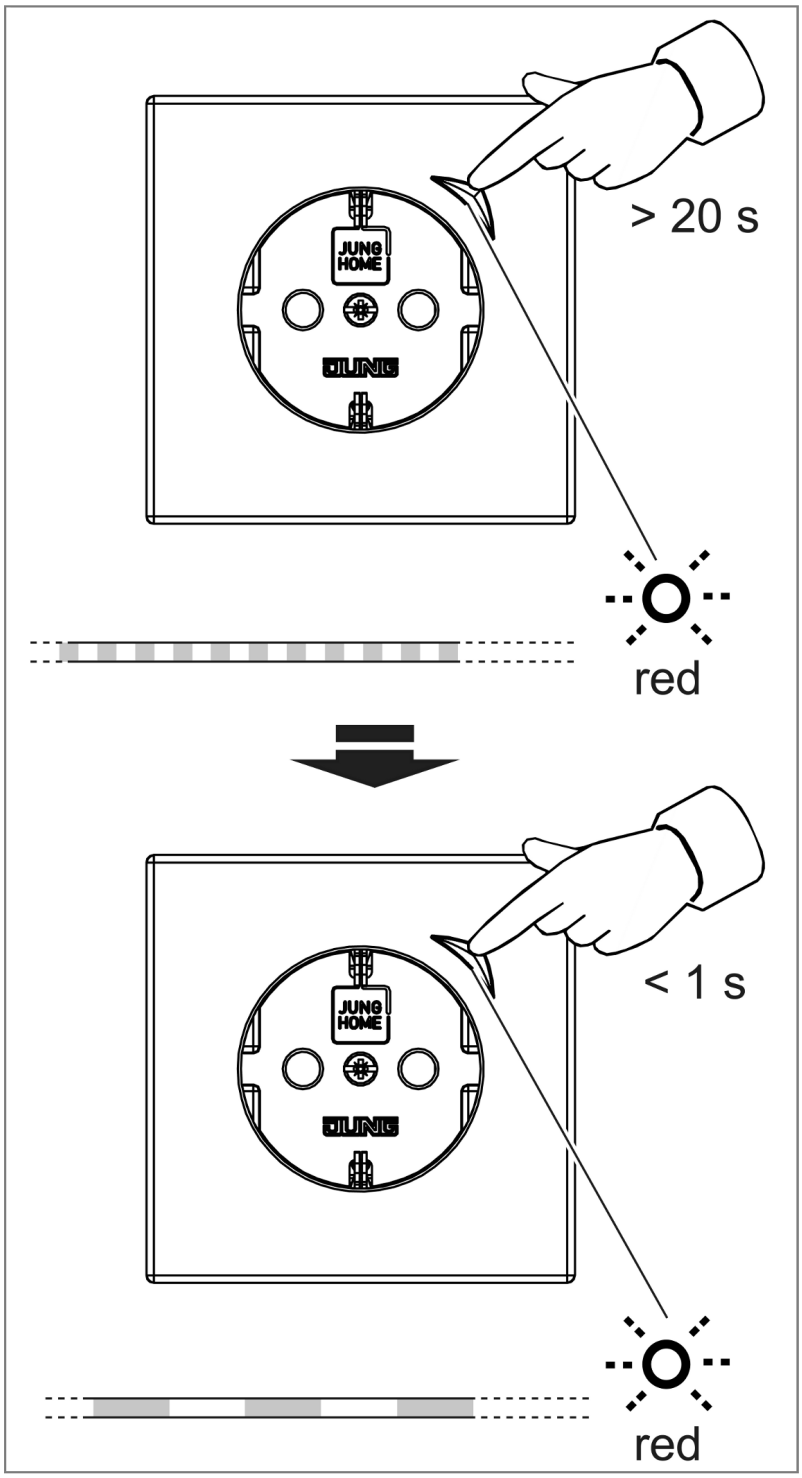

Bilde 5: Tilbakestilling til fabrikkinnstillinger

- Trykk på tasten (4) i mer enn 20 sekunder helt til status-LED blinker raskt rødt.
- Slipp opp tasten (4) og trykk den kort inn igjen innen 10 sekunder.

  Status-LED-en blinker saktere rødt i ca. 5 Sekunden, apparatet er tilbakestilt til fabrikkinnstillingene.

  Status-LED-en blinker sakte blått, apparatet er i sammenkoblingsmodus.

Etter at tilbakestilling til fabrikkinnstillinger er gjennomført, må apparatet fjernes fra JUNG HOME-appen hvis det ikke allerede ble slettet fra appen.

9 Tekniske data

Nominell spenning	AC 220 ... 250 V ~
Nettfrekvens	50 / 60 Hz
Standbyeffekt	maks. 0,25 W
Omgivelsestemperatur	-5 ... +45 °C
Transporttemperatur	-25 ... +70 °C
Lagertemperatur	-5 ... +45 °C
Relativ fuktighet	20 ... 70 % (Ikke dugg)
Gangnøyaktighet per måned	±13 s
Gangreserve	min. 4 t
Måleverdier, kun JUNG HOME stikkontakt Energy	
Aktiv effekt	-3680 ... +3680 W
Nøyaktighet (effekt)	1% ±0,1 W
Aktiv energi	-999 999 ... 999 999 kWh
Koblingsstrøm ved 25 °C	
Ohmsk	16 A
Motorer	4,3 A (@ cos φ 0,6)
Tilkoblingseffekt	
Glødelamper	2300 W
Høyvoltshalogenlamper	2300 W
Elektroniske trafoer	1500 W
Induktive trafoer	1000 VA
HV-LED-lamper	type 400 W
Kompaktlysr.	type 400 W
Lysstoffrør ukompensert	920 VA
Monteringsdybde	45 mm
Radiofrekvens	2,402 ... 2,480 GHz
Sendereffekt	maks. 10 mW, klasse 1.5
Senderens rekkevidde (i bygningen)	typ. 30 m

Dette apparatet inneholder et fast installert batteri. Etter bruk må apparatet samt batteri kasseres miljøvennlig. Apparatet skal ikke kastes i husholdningsavfall. Ta kontakt med kommunen du bor i for informasjon om miljøvennlig avfallshåndtering. I henhold til loven er sluttbrukeren forpliktet til returnering.

10 Funksjons- og parameterliste

Via JUNG HOME-appen kan alle funksjoner til JUNG HOME-apparatet og dets karakteristikker i Bluetooth Mesh-prosjektet konfigureres individuelt i henhold til gjeldende bruksformål.

Ved igangsetting via appen opprettes det et apparat i appen som viser laststyringen med alle gjeldende funksjoner og parametere.

Alle apparater som opprettes i JUNG HOME-appen kan brukes uavhengig av hverandre og justeres individuelt.

Innstillinger tast

Parameter	Innstillingsmuligheter, fabrikkinnstilling	Forklaring
Karakteristikk til status-LED i På-tilstand	Fargevalg Fabrikkinnstilling: grønn	LED-farge når last er koblet på.
Karakteristikk til status-LED i Av-tilstand	Fargevalg Fabrikkinnstilling: oransje	LED-farge når last er koblet ut.
Nattmodus	På, Av Fabrikkinnstilling: Av	I nattmodus lyser status-LED ikke permanent, men kun i maks. 5 sekunder. Henvisning: Dersom nattmodus er aktivert, kan det ikke lenger tydelig registreres om apparatet er slått på, og derfor om det er nettspenning på lasten.
Betjeningssperre	Ingen sperre, sperre tilbakestilling til fabrikkinnstillinger, sperre betjening Fabrikkinnstilling: ingen sperre	Sperre tilbakestilling til fabrikkinnstillinger: Forhindrer tilbakestillingen på apparatet og dermed fjerningen fra et prosjekt samt at gjentatt koblingen gjennomføres av uvedkommende personer. Etter at nettspenningen er tilbake, forblir sperringen av tilbakestillingen til fabrikkinnstillinger deaktivert i 2 minutter. Sperre betjening: Forhindrer den vanlige betjeningen på apparatet og dermed styringen av lasten. Denne sperren kan f. eks. brukes for å begrense den manuelle tilgangen i en bestemt tid. Det er fortsatt mulig med betjening via appen. Tastelåsen kan ikke deaktiveres på apparatet.

Innstillinger laststyring

Innstillinger ved automatikkfunksjoner

Parameter	Innstillingsmuligheter, Fabrikkinnstilling	Forklaringer
Tidsprogrammer	Lasttilstand, klokkeslett og ukedager	Avhengig av systeminnsatsen kan lasttilstanden endres til faste tider (ukedager og klokkeslett).

Parameter	Innstillingsmuligheter, Fabrikkinnstilling	Forklaringer
Astrotimer	Av, soloppgang eller solnedgang Fabrikkinnstilling: Av	Astrotimeren angir tidene for solopp- og solnedgang i løpet av et kalenderår. Avhengig av plasseringen kan lasttilstander forandres med solens posisjon, slik at f. eks. ytterbelysningen slås på ved solnedgang, og av igjen ved soloppgang.
Astrotimer tidsforsinkelse	0 (Av) ... 120 minutter før eller etter soloppgang og solnedgang Fabrikkinnstilling: Av	Astro-tider angir tidene for solopp- og solnedgang i løpet av et kalenderår. Hvis en ønsker at tidsprogrammet skal gjennomføres tidlig før begynnelsen av skumringen eller først ved full lysstyrke, kan dette gjøres med forskyvningen "Soloppgang". Hvis en ønsker at tidsprogrammet skal gjennomføres tidlig før begynnelsen av kvelden eller først ved full mørke, kan dette gjøres med forskyvningen "Solnedgang". Forskyver tidspunktet for styringen av lasten i verdien som ble innstilt.
Astrotimer grenseområde	Av, klokkeslett tidligst, klokkeslett senest, fabrikkinnstilling: Av	For begrensingen av tidsområdet for en astrotimer på tidligste og/eller seneste utførelsestidspunkt. Dermed kan f. eks. hagebelysningen slås av senest kl. 21:00, selv om solnedgang ikke er før kl. 22:00.
Sett plassering	Geografisk plassering	Astrotimeren i JUNG HOME-apparatene trenger den geografiske plasseringen til prosjektet for å beregne soloppgangs- eller solnedgangstiden. Beregningen av astro-timeren for lokale steder gjøres en gang i uken.
Kun JUNG HOME stikkontakt Energy		

Parameter	Innstillingsmuligheter, Fabrikkinnstilling	Forklaringer
Strømforbruk og driftstimer innkoblet last	Lese ut lagrede måleverdier kWh for de siste 24 timer, lese ut lagrede måleverdier for de siste 31 dager, tilbakestille strømforbruk og driftstimer	I appen vises strømforbruket og driftstimene for den innkoblede lasten siden siste tilbakestilling. Disse verdiene kan tilbakestilles på 0 for å starte en ny måling. Strømforbruket for de siste 24 timer og de siste 31 dager vises grafisk. For dette beregnes gjennomsnittet for den målte ytelsen i løpet av de siste 24 timer over et tidsrom på henholdsvis 60 minutter og for de siste 31 dager over henholdsvis 24 timer, og resultatet vises som aktiv energi i kWh.
Innkoblingsterskel	0,3 .... + 3.680 W, 1 s... 60 min Fabrikkinnstilling: ingen	Lastene til JUNG HOME-apparatene som ble valgt i appen, slås på når angitt ytelsesverdi for det angitte tidsrommet overskrides. Denne automatikken kan brukes som Master-Slave-funksjon: Når stikkontakten Energy registrerer at en tilkoblet forbruker slås på, kan et trådløst tilkoblet, andre JUNG-HOME-apparat slås på automatisk.
Utkoblingsterskel	0,3 .... + 3.680 W, 1 s... 60 min Fabrikkinnstilling: ingen	Lastene til JUNG HOME-apparatene som ble valgt i appen, slås av når angitt ytelsesverdi for det angitte tidsrommet underskrides. Denne automatikken kan brukes som Power-Save-funksjon. Når stikkontakten Energy registrerer at en tilkoblet forbruker settes i Standby, kan dette apparatet slås strømløst automatisk.

Tilleggsinnstillinger lastutgang

Parameter	Innstillingsmuligheter, fabrikkinnstilling	Forklaring
Innkoblingsforsinkelse	0 s (Av) ... 240 min Fabrikkinnstilling: Av	Kobler inn lasten forsinket med verdien etter en innkoblingskommando. Gjentatte innkoblingskommandoer under løpende forsinkelse starter forsinkelsen ikke på nytt. Dersom last grunnet forsinkelsen ikke er koblet inn når det sendes en utkoblingskommando, forblir lasten slått av.

Parameter	Innstillingsmuligheter, fabrikkinnstilling	Forklaring
Utkoblingsforsinkelse	0 s (Av) ... 240 min Fabrikkinnstilling: Av	Kobler ut lasten forsinket med verdien etter en utkoblingskommando. En utkoblingskommando under løpende forsinkelse slås lasten av umiddelbart. Dersom last grunnet forsinkelsen ikke er koblet ut når det sendes en innkoblingskommando, forblir lasten koblet inn.
Etterløpstid (last)	0 s (Av) ... 240 min Fabrikkinnstilling: Av	Sørger for at lasten ikke forblir koblet inn kontinuerlig etter en innkoblingskommando, men i stedet slås av når innstilt etterløpstid er utløpt. Hvis en tilkoblet JUNG HOME-sensorfront registrerer en bevegelse under etterløpstiden, eller slår den på igjen via betjeningen av biapparater eller en tilkoblet JUNG HOME-betjeningsfront, startes etterløpstiden på nytt og lyset forblir slått på. Tidlig utkobling av lasten under løpende etterløpstid er kun mulig hvis parameteren "Manuell utkobling under etterløpstid" er satt på "På" eller hvis det startes en sperrefunksjon (kontinuerlig AV).
Manuell utkobling under etterløpstiden	Av, På Fabrikkinnstilling: På	Hvis denne parameteren står på "På", er det mulig å slå av lasten manuelt under en løpende "Etterløpstid (last)". Ved en automatisk trappehusbelysning som styres via en JUNG HOME betjenings- og/eller sensorfront, bør denne parameteren settes på "Av" slik at andre personer ikke kan slå av lyset.
Minimal gjentagelsesvarighet for kobling	100 ms ... 10 s Fabrikkinnstilling: 100 ms	Ved å øke verdien begrenser den koblingshastigheten til apparatet, for å for eksempel skåne den tilkoblede lasten. Først når den innstilte tiden er utløpt, er det igjen mulig med en kobling. Den siste kommandoen som ligger i sperretiden utføres forsinket. Tiden for gjentakelse av koblingen starter etter hver kobling.

Parameter	Innstillingsmuligheter, fabrikkinnstilling	Forklaring
Karakteristikk når nettspenning er tilbake	Slått av, slått på, forrige tilstand Fabrikkinnstilling: Av	Karakteristikk for lastutgangen når nettspenning er tilbake. Henvisning: Innstillingen "Koblet inn" skal ikke brukes i kombinasjon med forbrukere som kan forårsake helse- eller livsfare eller materielle skader.
Sperrefunksjon (tvangsstyring)	Deaktivert, kontinuerlig PÅ, kontinuerlig AV, for fastsatt tid PÅ/AV Fabrikkinnstilling: Deaktivert	Sperrefunksjonen kobler lastutgangen på ønsket tilstand og sperrer den mot styring gjennom bevegelsessensoren, betjeningen av biapparater, tidsprogrammer og den trådløse styringen via appen og andre JUNG HOME-apparater. Sperren gjelder for justerbar tid eller helt til sperrefunksjonen deaktiveres igjen.

11 Hjelp hvis det oppstår problemer

Apparatet er uten funksjon etter montering, status-LED (4) blinker gjentatt rødt tre ganger

Årsak: De ble montert feil type lokk på innsatsen.

Det finnes koblings-stikkontakter BT..1521S.. og koblings-målestikkontakter BT..1521SE... Innsatsen og lokket må være av samme type.

Bytt lokket mot en type som tilsvarer innsatsens type.

Lasten er slått av, apparatet kan ikke betjenes, status-LED (4) blinker gjentatt rødt tre ganger

Årsak: Overstrømvernet ble utløst, kun JUNG HOME stikkontakt Energy.

Utbedre feilens årsak.

Bekreft feilen med tasten (4). Deretter kan apparatet slås på igjen.

12 Tilbehør

Ved apparatboks med for lav dybde:

Ramme 28 mm byggehøyde	A558..HBF..
Ramme 28 mm byggehøyde	LS98..HBF..

13 Samsvar

Hermed erklærer Albrecht Jung GmbH & Co. KG at den trådløse anleggstypen art.-nr. BT..1521S.., BT..1521SE.. tilsvarer direktiv 2014/53/EU. Det fullstendige varenummeret finner du på apparatet. Den fullstendige teksten til EU-samsvarserklæringen er tilgjengelig under følgende Internettadresse: www.jung.de/ce

14 Garanti

Garantien ytes via faghandel i henhold til juridiske bestemmelser.

ALBRECHT JUNG GMBH & CO. KG
Volmestraße 1
58579 Schalksmühle
GERMANY

Telefon: +49 2355 806-0
Telefax: +49 2355 806-204
kundencenter@jung.de
www.jung.de