LUXORliving S1 RF 4800620

KNX

LUXORliving

Hotline Theben:
+49 7474 692-369

theben

WARNUNG (DE)

Lebensgefahr durch elektrischen Schlag oder Brand!
- Montage ausschließlich von Elektrofachkraft durchführen lassen!
- Vor Montage/Demontage Netzspannung freischalten!
- Weitere Funktionsbeschreibungen im LUXORliving-Handbuch.

Allgemeine Infos
- Der Funk-Schaltaktor S1 RF mit einem Kanal entspricht EN 60669-2-1 bei bestimmungsgemäßer Montage
- Er kann mit konventionellen Tastern/Schaltern in Unterputzdosen eingebaut werden
- Die LUXORliving-Serie ist eine Reihe von Geräten in kompakter Bauform, mit denen man Schalten, Dimmen, Heizen und Steuern kann
- Inbetriebnahme mit der Software LUXORplug und einfache Bedienung mit der App LUXORplay (für Android und iOS): www.LUXORliving.de
- Bei Verwendung in einem KNX-System erfolgt die Programmierung mit der ETS

Technische Daten
Betriebsspannung: 230 – 240 V AC, 50 – 60 Hz
Standby Leistung min.: < 0,4 W
Kontaktart: Schließer
Schaltleistung: 10 A (bei 240 V AC, cos φ = 1)
Schaltausgang: Es darf nur der Außenleiter der Versorgungsspannung geschaltet werden.
Mindestlast: 230 V/10 mA
Schutzklasse: II bei bestimmungsgemäßer Montage
Betriebstemperatur: – 5 °C ... + 45 °C
Glüh-/Halogenlampenlast: 1800 W
Kapazitive Schaltlast: 133 µF
Einschaltstrom: max. 740 A/200 µs
Leuchtstofflampen (EVG): 1100 W
Kompaktleuchtstofflampen: 300 W
LED-Lampen < 2 W: 50 W
LED-Lampen > 2 W: 600 W
Binäreingänge:
– Kontaktspannung: 3,3 V
– Kontaktstrom: 0,5 mA
– Max. Kabellänge: 3 m (externe Eingänge)
– Länge Anschlussdrähte: 25 cm
Bemessungsstoßspannung: 4 kV
Verschmutzungsgrad: 2
Anschlussquerschnitt: 4 mm²
Abmessungen: 44,6 x 44,5 x 21 mm
Funkfrequenz/Sendeleistung 868,3 MHz/max. 10 mW

Hiermit erklärt die Theben AG, dass dieser Funkanlagentyp der Richtlinie 2014/53/EU entspricht. Der vollständige Text der EU-Konformitätserklärung ist unter der folgenden Internetadresse verfügbar: www.theben.de/red-konformitaet

Weitere Informationen
http://qr.theben.de/p/4800620de

WARNING (EN)

Danger of death through electric shock or fire!
- Installation should only be carried out by professional electrician!
- Disconnect the mains power supply prior to installation and/or disassembly!
- Further functional descriptions in the LUXORliving handbook.

General information
- The wireless switch actuator S1 RF conforms to EN 60669-2-1 if correctly installed
- It can be installed with conventional push buttons/switches in flush-mounted boxes
- The LUXORliving series is a range of compact devices for switching, dimming, heating and controlling
- Start-up using the LUXORplug software and easy operation using the LUXORplay app (for Android and iOS): www.LUXORliving.de
- When used in a KNX system, programming is completed with the ETS

Technical data
Operating voltage: 230 – 240 V AC, 50 – 60 Hz
Standby output: min.: < 0,4 W
Type of contact: NO contact
Switching capacity: 10 A (at 240 V AC, cos φ = 1)
Switch output: Only the phase of the supply voltage is allowed to be switched.
Minimum load: 230 V/10 mA
Protection class: II subject to correct installation
Operating temperature: – 5 °C ... + 45 °C
Incandescent/halogen lamp load: 1800 W
Capacitive switching load: 130 µF
Inrush current level: max. 740 A/200 µs
Fluorescent lamps (EB): 1100 W
Compact fluorescent lamps: 300 W
LED lamps < 2 W: 50 W
LED lamps > 2 W: 600 W
Binary inputs:
– Contact voltage: 3.3 V
– Contact current: 0.5 mA
– Max. cable length: 3 m (external inputs)
– Length of connecting wires: 25 cm
Rated impulse voltage: 4 k
Pollution degree: 2
Connection cross-section: 4 mm²
Dimensions: 44,6 x 44,5 x 21 mm
Radio frequency/transmission power 868.3 MHz/max. 10 mW)

Theben AG herewith declares that this type of radio installation complies with Directive 2014/53/EU. The complete text of the EU Declaration of Conformity is available at the following Internet address: www.theben.de/red-konformitaet

Further information
http://qr.theben.de/p/4800620en

AVERTISSEMENT (FR)

Danger de mort, risque d'électrocution et d'incendie!
- Le montage doit être effectué exclusivement par un électricien spécialisé!
- Désactiver la tension réseau avant le montage/le démontage !
- Pour d'autres descriptions de fonction, se reporter au manuel LUXORliving.

Informations générales
- L'actionneur de commutation à commande radio S1 RF avec un canal répond aux exigences de la norme EN 60669-2-1 en cas de montage conforme
- Il peut être monté avec des boutons-poussoirs/interrupteurs conventionnels dans des boîtiers encastrés
- La série LUXORliving est une gamme d'appareils de petites dimensions permettant de commuter, varier, chauffer et commander
- Mise en service avec LUXORplug et commande aisée par le biais de l'appli LUXORplay (pour Android et iOS) : www.LUXORliving.de
- En cas d'intégration dans un système KNX, la programmation s'opère via l'ETS

Caractéristiques techniques
Tension de service : 230 – 240 V AC, 50 – 60 Hz
Puissance en veille min. : < 0,4 W
Type de contact : contact à fermeture
Puissance de commutation : 10 A (à 240 V CA, cos φ = 1)
Sortie de commutation : seul le conducteur externe de la tension d'alimentation peut être commuté.
Charge minimale : 230 V/10 mA
Classe de protection : II en cas de mont. conforme
Température de service : – 5 °C ... + 45 °C
Charge de lampe à incand. /halogène : 1800 W
Charge capacitive de commutation : 130 µF
Intensité à l'enclenchement : max. 740 A/200 µs
Lampes fluorescentes (ballast électronique) : 1100 W
Lampes fluorescentes compactes : 300 W
Lampes à LED < 2 W : 50 W
Lampes à LED > 2 W : 600 W
Entrées binaires :
– Tension de contact : 3,3 V
– Courant de contact : 0,5 mA
– Longueur de câble max. : 3 m (entrées ext.)
– Longueur des câbles de connexion : 25 cm
Tension assignée de tenue aux chocs : 4 k
Degré de pollution : 2
Section de raccordement : 4 mm²
Dimensions : 44,6 x 44,5 x 21 mm
Fréquence radio/puissance d'émission 868,3 MHz / max. 10 mW

Par la présente, Theben AG déclare que ce type de système radio est conforme à la directive 2014/53/UE. Le texte intégral de la déclaration de conformité de l'UE est disponible à l'adresse Internet suivante : www.theben.de/red-konformitaet

Informations supplémentaires
http://qr.theben.de/p/4800620fr

AVVERTIMENTO (IT)

Pericolo di morte per scosse elettriche o incendio!
- Il montaggio deve essere eseguito esclusivamente da parte di un elettroinstallatore specializzato!
- Prima del montaggio o dello smontaggio scollegare la tensione di rete!
- Per maggiori descrizioni del funzionamento fare riferimento al manuale LUXORliving.

Informazioni generali
- L'attuatore di commutazione radio S1 RF con un canale corrisponde alla norma EN 60669-2-1 se montato in modo conforme
- È possibile installarlo con i pulsanti/interruttori convenzionali in scatole a incasso
- La gamma LUXORliving è una serie di apparecchi di forma compatta idonei per commutare, regolare, riscaldare e comandare
- Messa in funzione con il software LUXORplug e utilizzo semplice grazie all'applicazione LUXORplay (per Android e iOS): www.LUXORliving.de
- In caso di impiego in un sistema KNX, la programmazione avviene tramite ET

Dati tecnici
Tensione d'esercizio: 230 – 240 V AC, 50 – 60 Hz
Potenza in standby min.: < 0,4 W
Tipo di contatto: contatto di chiusura
Potenza di commutazione: 10 A (a 240 V AC, cos φ = 1)
Uscita di commutazione: è possibile commutare solo il conduttore esterno della tensione di alimentazione.
Carico minimo: 230 V/10 mA
Classe di protezione: II in caso di montaggio conf.
Temperatura d'esercizio: – 5 °C ... + 45 °C
Carico lampade a incandescenza/alogene: 1800 W
Carichi di commutazione capacitivi: 130 µF
Corrente di inserzione: max. 740 A/200 µs
Lampade fluorescenti (alimentatore elettr.): 1100 W
Lampada fluorescente compatte: 300 W
Lampade a LED < 2 W: 50 W
Lampade a LED > 2 W: 600 W
Ingressi binari:
– Tensione di contatto: 3,3 V
– Corrente di contatto: 0,5 mA
– Max. lunghezza cavo: 3 m (ingressi esterni)
– Lunghezza cavi di collegamento: 25 cm
Sovratensione transitoria nominale: 4 kV
Grado di inquinamento: 2
Sezione di collegamento: 4 mm²
Dimensioni: 44,6 x 44,5 x 21 mm
Frequenza radio/potenza di trasmissione 868,3 MHz/max. 10 mW

Con la presente, Theben AG dichiara che questo tipo di impianto radio è conforme alla direttiva 2014/53/UE. Il testo completo della dichiarazione di conformità UE è disponibile al seguente indirizzo Internet: www.theben.de/red-konformitaet

Maggiori informazioni
http://qr.theben.de/p/4800620it

ADVERTENCIA (ES)

¡Peligro de muerte por descarga elétrica o incendio!
- ¡El montaje debe ser llevado a cabo exclusivamente por un electricista profesional!
- ¡Desconecte la tensión de red, antes de proceder al montaje o desmontaje!
- Descripciones de función adicionales en el manual LUXORliving.

Información general
- El actuador de conmutación por radio S1 RF con un canal se ajusta a la norma EN 60669-2-1 en caso de montaje conforme a lo previsto
- Se pueden montar en cajas empotradas con pulsadores/interruptores convencionales
- La serie LUXORliving es una serie de aparatos compactos que permiten conmutar, regular la luz, controlar la calefacción y otros dispositivos
- Puesta en servicio con el software LUXORplug y manejo sencillo con la App LUXORplay (para Android e iOS): www.LUXORliving.de
- Al utilizar un sistema KNX, la programación se realiza con el ETS

Datos técnicos
Tensión de servicio: 230 – 240 V AC, 50 – 60 Hz
Potencia en standby mín.: < 0,4 W
Tipo de contacto: contacto de cierre
Pot. de conmutación: 10 A (a 240 V CA, cos φ = 1)
Salida de conmutación: solo puede conmutarse la fase de la tensión de alimentación.
Carga mínima: 230 V/10 mA
Clase de protección: II en caso de montaje conforme a lo previsto
Temperatura de funcionamiento: - 5 °C ... + 45 °C
Carga de las lámparas incandescentes/halógenas: 1800 W*
Carga capacitiva: 130 µF
Corriente conmutación: máx. 740 A/200 µs
Lámparas fluor. (balastro electrónico): 1100 W
Lámparas fluorescentes compactas: 300 W
Lámparas LED < 2 W: 50 W
Lámparas LED > 2 W: 600 W
Entrada binaria:
– Tensión de contacto: 3,3 V
– Corriente de contacto: 0,5 mA
– Longitud de cable máxima: 3 m (entradas ext.)
– Longitud de los cables de conexión: 25 cm
Impulso de sobretensión admisible: 4 kV
Grado de polución: 2
Sección de conexión: 4 mm²
Dimensiones: 44,6 x 44,5 x 21 mm
Frecuencia de radio/potencia de envío 868,3 MHz/máx. 10 mW

Theben AG declara expresamente que este tipo de instalación radioeléctrica cumple la directiva 2014/53/CE. El texto completo de la declaración de conformidad CE está disponible en la siguiente dirección de Internet: www.theben.de/red-konformitaet

Información adicional
http://qr.theben.de/p/4800620es

ATENÇÃO (PT)

Perigo de morte por choque eléctrico ou incêndio!
- A montagem deve ser efectuada apenas por um electricista especializado!
- Antes da montagem/desmontagem activar a tensão de rede!
- Para outras descrições de funções, consulte o manual LUXORliving.

Informações gerais
- O atuador remoto de comutação S1 RF com um canal está em conformidade com a EN 60669-2-1 em caso de montagem correta
- Pode ser integrado em caixas embutidas com botões/interruptores convencionais
- A série LUXORliving é uma série de aparelhos de construção compacta, com os quais se pode comutar, atenuar, aquecer e controlar
- Colocação em funcionamento com o software LUXORplug e operação fácil com a App LUXORplay (para Android e iOS): www.LUXORliving.de
- Em caso de utilização num sistema KNX, a programação ocorre com o ETS

Dados técnicos
Tensão de serviço: 230 – 240 V AC, 50 – 60 Hz
Potência em standby mín.: < 0,4 W
Tipo de contacto: contacto de fecho
Potência de comut.: 10 A (com 240 V CA, cos φ = 1
Saída de comutação: deve ser comutado apenas o condutor externo da tensão de alimentação.
Carga mínima: 230 V/10 mA
Classe de proteção: II em caso de montag. correta
Temperatura operacional: – 5 °C ... + 45 °C
Carga das lâmpadas incand./de halog.: 1800 W
Carga capacitiva: 130 µF
Corrente de ativação: máx. 740 A/200 µs
Lâmpadas fluor. (balastro eletrónico): 1100 W
Lâmpadas fluorescentes compactas: 300 W
Lâmpadas LED < 2 W: 50 W
Lâmpadas LED > 2 W: 600 W
Entradas binárias:
– Tensão de contacto: 3,3 V
– Corrente de contacto: 0,5 mA
– Comprimento máx. de cabo: 3 m (entradas ext.)
– Comprimento dos fios de ligação: 25 cm
Tensão transitória de dimensionamento: 4 kV
Grau de poluição: 2
Secção transversal de ligação: 4 mm²
Dimensões: 44,6 x 44,5 x 21 mm
Radiofrequência/Potência de envio 868,3 MHz/máx. 10 mW

A Theben AG declara pelo presente documento que este tipo de instalação por rádio corresponde à diretiva 2014/53/UE. O texto completo da declaração de conformidade UE encontra-se disponível nos seguintes endereços da internet: www.theben.de/red-konformitaet

Mais informações
http://qr.theben.de/p/4800620pt

❶

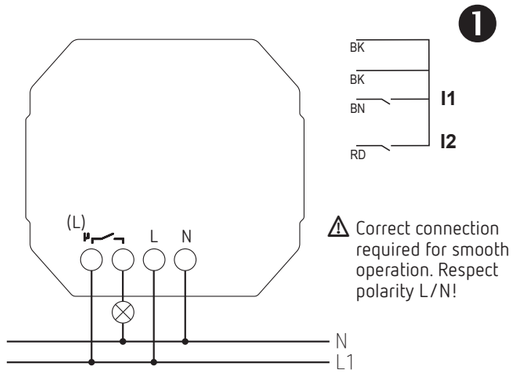

⚠ Correct connection required for smooth operation. Respect polarity L/N!

theben

SBA7EE-KUJTAB
SBA7EE-KUJTAB
KQYNXA-ESSUAX
0048FF000000
4800620 319709

Example of a label with QR code

⚠ The wireless switch actuators support Secure communication. For start-up, the Factory-Default-Setup-Key (FDSK) is required (sticker on the device).

⚠ Keep the Factory-Default-Setup-Key in a safe place.

⚠ Remove the stickers from the device for maximum safety. If the FDSK is lost, a recovery is not possible. In this case, startup is only possible „insecure".

❷

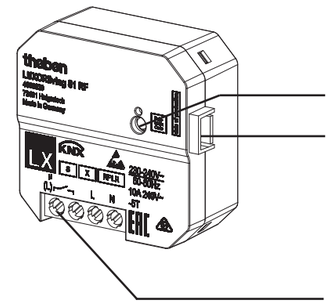

Programming button and LED for physical address

⚠ Plug connection for external inputs

⚠ The extension inputs are connected to mains voltage.
Do not remove the insulation from the unused auxiliary inputs.

NO contact

Bestimmungsgemäße Verwendung (DE)

- Die Funk-Schaltaktoren schalten elektrische Verbraucher (z. B. Lampen) für Netzspannung 230 V AC
- Wenn potenzialfreie Taster oder Schalter an den Eingängen angeschlossen werden, können sie verschiedene Funktionen wie Schalten, Dimmen, Jalousien auf-/abfahren etc. ausführen
- Für den Einsatz im Wohn- und Objektbau (Bürogebäude, öffentliche Gebäude, Hotels etc.)
- Verwendung nur in geschlossenen, trockenen Räumen

Montage

➢ In handelsübliche Unterputzdosen (nach DIN 49073) montieren

❶ Anschluss

ⓘ Korrekter Anschluss für Nulldurchgangsschaltung erforderlich (siehe Anschlussbild)

⚠ Gerät mit einem vorgeschalteten Leitungsschutzschalter Typ B oder C (EN 60898-1) von max. 10 A absichern.

⚠ **Gefahr durch elektrischen Schlag!**
Das Gerät besitzt keine Basisisolierung im Bereich der Klemmen und Steckverbindung!

➢ Die Eingänge führen Netzspannung! Bei Anschluss der Eingänge oder vor jeglichem Eingriff an einem der Eingänge die 230 V-Versorgung des Gerätes unterbrechen.
➢ Berührungssicher installieren.
➢ Mindestabstand von 3 mm zu leitenden Teilen sicherstellen oder Zusatzisolation z. B. durch Trennstege/-wände verwenden.
➢ Die Isolierung der nicht verwendeten Nebeneingänge nicht entfernen.
➢ Die Adern der nicht verwendeten Nebeneingänge nicht abschneiden.

⚠ Keine Netzspannung (230 V) oder andere externe Spannungen an die Nebenstelleneingänge anschließen!

⚠ Bei der Installation auf ausreichende Isolierung zwischen Netzspannung (230 V) und Bus bzw. Nebenstellen achten (mind. 5,5 mm).

❷ Inbetriebnahme über Direktsteuerung (Auslieferzustand)

Über den Eingang I1 ist eine manuelle Be-dienung (ohne Parametrierung) möglich. Diese kann aber mit LUXORplug oder der ETS verändert werden.

Die ETS-Datenbank finden Sie unter **www.theben.de**.

Proper use (EN)

- The wireless switch actuators switch electrical consumers (e.g. lamps) for mains voltage 230 V AC
- If potential-free push buttons or switches are connected to the inputs, they can carry out various functions, such as switching, dimming, raising/lowering blinds etc.
- For use in residential and other buildings (office buildings, public buildings, hotels etc.)
- Only for use in closed, dry rooms

Installation

➢ For installation in conventional flush-mounted boxes (according to DIN 49073)

❶ Connection

ⓘ Correct connection for zero-cross switching required (see wiring diagram)

⚠ Secure device with an upstream type B or type C circuit breaker (EN 60898-1) with a maximum of 10 A.

⚠ **Risk of electric shock!**
The device does not have basic insulation around the terminals and plug connection!

➢ The inputs carry mains voltage! When connecting the inputs or before any intervention at one of the inputs, interrupt the 230 V supply of the device.
➢ Protect against accidental contact during installation.
➢ Maintain a minimum distance of 3 mm from live parts or use additional insulation, e.g. separating strips/walls.
➢ Do not remove the insulation from the unused auxiliary inputs.
➢ Do not cut off the conductors of the unused auxiliary inputs.

⚠ Do not connect mains voltage (230 V) or other external voltages to the extension inputs!

⚠ During installation, ensure there is adequate insulation between mains voltage (230 V) and bus or extensions (min. 5.5 mm).

❷ Start up via direct control (factory setting)

Via input I1, manual operation (without parameter setting) is possible. This can be changed with LUXORplug or the ETS.

The ETS database is available at **www.theben.de.**

Usage conforme (FR)

- Les actionneurs de commutation à commande radio commutent des appareils électriques (p. ex. lampes) pour une tension réseau de 230 V CA
- Lorsque des boutons-poussoirs ou interrupteurs sans potentiel sont raccordés aux entrées, il est possible d'exécuter diverses fonctions, comme la commutation, la variation, la montée/descente des stores, etc.
- Pour l'utilisation dans des habitations ou bâtiments (bureaux, immeubles publics, hôtels, etc.)
- Utilisation uniquement dans des locaux fermés et secs

Montage

➢ Monter dans les boîtiers encastrés du commerce (selon DIN 49073)

❶ Raccordement

ⓘ Raccordement correct nécessaire pour horloge programmable à commutation au passage par zéro (voir schéma de raccordement)

⚠ Sécuriser l'appareil avec un disjoncteur différentiel de type B ou C (EN 60898-1) de 10 A max., installé en amont.

⚠ **Risque d'électrocution !**
L'appareil ne dispose d'aucune isolation de base au niveau des bornes et du connecteur !

➢ Les entrées sont sous tension secteur ! En cas de raccordement aux entrées ou avant toute intervention sur une des entrées, couper l'alimentation de 230 V de l'appareil.
➢ Installer de manière protégée contre les contacts.
➢ Assurer une distance minimale de 3 mm par rapport aux pièces conductrices ou utiliser une isolation complémentaire, par exemple avec des entretoises/parois de séparation.
➢ Ne pas retirer l'isolation des entrées externes non utilisées.
➢ Ne pas couper les fils des entrées externes non utilisées.

⚠ Ne raccorder aucune tension réseau (230 V) ou d'autres tensions externes aux entrées externes !

⚠ Lors de l'installation, s'assurer que l'isola-tion entre la tension réseau (230 V) et le bus ou les entrées externes est suffisante (au moins 5,5 mm).

❷ Mise en service via une commande directe (état de livraison)

Avec l'entrée I1, une commande manuelle (sans paramétrage) est possible. Elle peut toutefois être modifiée avec LUXORplug ou l'ETS.

La base de données ETS est disponible à l'adresse suivante **www.theben.de**.

Uso conforme (IT)

- Gli attuatori di commutazione radio commutano le utenze elettriche (ad es. lampade) per tensione di rete di 230 V AC
- Se un tasto o un interruttore a potenziale zero sono collegati agli ingressi, questi possono eseguire diverse funzioni come commutare, regolare, sollevare e abbassare le veneziane
- Per l'impiego nell'edilizia residenziale e di grandi progetti (edifici con uffici, edifici pubblici, hotel ecc.)
- Utilizzo solo in ambienti chiusi e asciutti

Montaggio

➢ Montare in scatole a incasso comunemente reperibili in commercio (secondo DIN 49073)

❶ Collegamento

ⓘ Occorre il collegamento corretto per il circuito con passaggio per lo zero (si veda schema di collegamento)

⚠ Assicurare il dispositivo con un interruttore automatico installato a monte tipo B o C (EN 60898-1) di max. 10 A.

⚠ **Pericolo di scosse elettriche!**
L'apparecchio non dispone di un isolamento della base nell'area dei morsetti e dei connettori!

➢ Gli ingressi sono alimentati con tensione di rete! In caso di connessione degli ingressi o di qualsiasi intervento su uno degli ingressi, interrompere l'alimentazione a 230 V dell'apparecchio.
➢ L'installazione deve essere effettuata in modo protetto dai contatti accidentali.
➢ Rispettare una distanza minima di 3 mm dalle parti conduttive o predisporre un isolamento aggiuntivo, ad esempio mediante traversini/pareti divisorie.
➢ Non rimuovere l'isolamento degli ingressi secondari non utilizzati.
➢ Non tagliare i fili degli ingressi secondari non utilizzati.

⚠ Non collegare la tensione di rete (230 V) o altre tensioni esterne agli ingressi di utenze interne!

⚠ Durante l'installazione osservare che vi sia un isolamento sufficiente tra tensione di rete (230 V) e bus oppure utenze interne (almeno 5,5 mm).

❷ Messa in funzione tramite comando diretto (stato di consegna)

Tramite l'ingresso I1, è possibile un comando manuale (senza parametrizzazione). Questo tempo può tuttavia essere modificato con LUXORplug oppure l'ETS.

La banca dati ETS si trova **www.theben.de**.

Uso previsto (ES)

- Los actuadores de conmutación por radio conmutan consumidores eléctricos (p. ej., lámparas) para tensión de red de 230 V CA
- Si se conectan pulsadores o interruptores libres de potencial en las entradas, estos podrán ejecutar diversas funciones, como conmutar, regular la intensidad de luz, subir/bajar persianas, etc.
- Para el uso en la edificación (edificios de oficinas, edificios públicos, hoteles, etc.)
- Utilización exclusiva en lugares cerrados y secos

Montaje

➢ Montar en cajas de montaje empotrado convencionales (según DIN 49073)

❶ Conexión

ⓘ Es necesario efectuar una conexión correcta para la conmutación en paso por cero (véase esquema de conexiones)

⚠ Proteger el aparato con un interruptor de potencia preconectado tipo B o C (EN 60898-1) de máx. 10 A.

⚠ **¡Peligro de descarga eléctrica!**
¡El aparato no tiene aislamiento básico en el área de los bornes y la conexión de enchufe!

➢ ¡Las entradas están sometidas a tensión de red! Cortar el suministro de 230 V del aparato al conectar las entradas o antes de realizar cualquier intervención en una de las entradas.
➢ Instalar protectores contra contacto.
➢ Garantizar una distancia mínima de 3 mm a las piezas conductoras de electricidad o utilizar un aislamiento adicional, p. ej., mediante paredes/separadores.
➢ No retirar el aislamiento de las entradas secundarias que no se utilizan.
➢ No cortar los conductores de las entradas secundarias que no se utilizan.

⚠ ¡No conecte una tensión de red (230 V) o alguna otra tensión externa a las entradas de extensión!

⚠ Durante la instalación, asegurarse de que haya un aislamiento suficiente entre la tensión de red (230 V) y el bus o las extensiones (mín. 5,5 mm).

❷ Puesta en marcha mediante control directo (estado inicial)

Mediante la salida I1 es posible realizar un manejo manual (sin parametrizar). Esto se puede modificar con LUXORplug o la ETS.

Encontrará la base de datos ETS en **www.theben.de**.

Utilização correta (PT)

- Os atuadores remotos de comutação comutam consumidores elétricos (por ex. lâmpadas) para tensão de rede de 230 V CA
- Se forem ligados às entradas botões ou interruptores sem potencial, estes podem efetuar diferentes funções como comutar, regular a luminosidade, subir/descer estores, etc.
- Para a utilização na construção de habitações de edifícios (complexos de escritórios, edifícios públicos, hotéis, etc.)
- Utilização apenas em espaços secos e fechados

Montagem

➢ Montar em caixas embutidas convencionais (conforme a DIN 49073)

❶ Ligação

ⓘ É necessária uma ligação correta para comutação de passagem por zero (consultar o diagrama de ligação)

⚠ Proteger o aparelho com um disjuntor pré-conectado tipo B ou C (EN 60898-1) de no máx. 10 A.

⚠ **Perigo de choque elétrico!**
O aparelho não possui qualquer isolamento básico na área dos terminais e da conexão de encaixe!

➢ As entradas transportam tensão de rede! Interromper a alimentação de 230 V do aparelho no caso de ligação das entradas ou antes de qualquer intervenção numa das entradas.
➢ Instalar proteção contra contacto.
➢ Assegurar uma distância mínima de 3 mm em relação a peças condutoras ou isolamento adicional, por ex. ao utilizar separadores/paredes separadoras.
➢ Não remover o isolamento das entradas secundárias não utilizadas.
➢ Não cortar os fios das entradas secundárias não utilizadas.

⚠ Não ligar qualquer tensão de rede (230 V) ou outras tensões externas às entradas de ramais!

⚠ Na instalação assegurar um isolamento suficiente entre a tensão de rede (230 V) e o bus ou ramais (mín. 5,5 mm).

❷ Colocação em funcionamento através de controlo direto (programação de fábrica)

Através da entrada I1 é possível uma operação manual (sem parametrização). Esta pode ser alterada com LUXORplug ou com a ETS.

Pode aceder ao banco de dados da ETS em **www.theben.de**.

LUXORliving S1 RF 4800620

KNX

LUXORliving

Hotline Theben:
+49 7474 692-369

theben

WAARSCHUWING (NL)

Levensgevaar door elektrische schokken of brand!

- Montage uitsluitend door een elektromonteur laten uitvoeren!
- Vóór montage/demontage netspanning vrijschakelen
- Voor aanvullende beschrijvingen van functies verwijzen wij naar het LUXORliving-handboek.

Algemene info

- De radio-schakelactor S1 RF met één kanaal voldoet aan EN 60669-2-1 bij voorgeschreven montage
- De actor kan samen met conventionele toetsen/schakelaars in inbouwdozen worden gemonteerd
- De LUXORliving-serie is een serie compacte apparaten waarmee men kan schakelen, dimmen, verwarmen en regelen
- Inbedrijfstelling met software LUXORplus en eenvoudige te bedienen via de app LUXORplay (voor Android en iOS): www.LUXORliving.de
- Bij gebruik in combinatie met een KNX-systeem vindt de programmering plaats via de ETS

Technische specificaties

Bedrijfsspanning: 230 – 240 V AC, 50 – 60 Hz
Stand-by-vermogen min.: < 0,4 W
Soort contact: maakcontact
Schakelvermogen: 10 A (bij 240 V AC, cos φ = 1)
Schakeluitgang: alleen de fasedraad van de voedingsspanning mag geschakeld worden.
Minimumlast: 230 V/10 mA
Beschermingsklasse: II bij voorgeschreven montage
Bedrijfstemperatuur: – 5 °C ... + 45 °C
Gloei-/halogeenlamplast: 1800 W
Capacitieve inschakellasten: 130 µF
Inschakelstroom: max. 740 A/200 µs
TL-lampen (EVA): 1100 W
Compacte tl-lampen: 300 W
LED-lampen < 2 W: 50 W
LED-lampen > 2 W: 600 W
Binaire ingangen:
– Contactspanning: 3,3 V
– Contactstroom: 0,5 mA
– Max. kabellengte: 3 m (externe ingangen)
– Lengte aansluitdraden: 25 cm
Ontwerpstootspanning: 4 kV
Vervuilingsgraad: 2
Aansluitdiameter: 4 mm²
Afmetingen: 44,6 x 44,5 x 21 mm
Radiofrequentie/signaalvermogen 868,3 MHz/max. 10 mW

Hierbij verklaart Theben AG dat dit type radiografische installatie aan de richtlijn 2014/53/EU voldoet. De volledige tekst van de EU-Conformiteitsverklaring is beschikbaar op de volgende website: www.theben.de/red-konformitaet

Nadere informatie
http://qr.theben.de/p/4800620nl

ADVARSEL (DA)

Livsfare på grund af elektrisk stød eller brand!

- Monteringen må udelukkende udføres af en el-installatør!
- Kobl spændingen fra før montering/afmontering!
- Yderligere funktionsbeskrivelser i LUXORliving-manualen.

Generelle informationer

- Den trådløse skifteaktor S1 RF med en kanal opfylder EN 60669-2-1 ved montering efter bestemmelserne
- Den kan monteres i indmurede stikkontakter med traditionelle trykknapper/kontakter
- LUXORliving-serien er en serie af apparater i kompakt konstruktion, med hvilke man kan koble, slukke, dæmpe, varme og styre
- Opstart med softwaren LUXORplug og nem betjening med appen LUXORplay (til Android og iOS): www.LUXORliving.de
- Ved anvendelse sammen med et KNX-system foretages programmeringen med ETS

Tekniske data

Driftsspænding: 230 – 240 V AC, 50 – 60 Hz
Standby-effekt min.: < 0,4 W
Kontaktart: lukker
Koblingseffekt: 10 A (ved 240 V AC, cos φ = 1)
Koblingsudgang: Kun forsyningsspændingens fase må kobles.
Minimum-belastning: 230 V/10 mA
Beskyttelsesklasse: II ved montering efter bestemmelserne
Driftstemperatur: – 5 °C ... + 45 °C
Gløde-/halogenlampebelastning: 1800 W
Kapacitive tilkoblingslast: 130 µF
Tilkoblingsstrøm: maks. 740 A/200 µs
Lysstoflamper (EVG): 1100 W
Kompakte lysstoflamper: 300 W
LED-lamper < 2 W: 50 W
LED-lamper > 2 W: 600 W
Binære indgange:
– Kontaktspænding: 3,3 V
– Kontaktstrøm: 0,5 mA
– Maks. kabellængde: 3 m (eksterne indgange)
– Længde tilslutningsledninger: 25 cm
Mærkestødspænding: 4 kV
Tilsmudsningsgrad: 2
Tilslutningstværsnit: 4 mm²
Mål: 44,6 x 44,5 x 21 mm
Trådløs sekvens/sendeeffekt 868,3 MHz/maks. 10 m

Hermed erklærer Theben AG, at dette trådløse anlæg er i overensstemmelse med direktivet 2014/53/EU. EU-overensstemmelseserklæringens fuldstændige tekst er til rådighed på følgende netadresse: www.theben.de/red-konformitaet

Yderligere informationer
http://qr.theben.de/p/4800620da

VARNING (SV)

Livsfara p.g.a. risk för elektriska stötar eller brand!

- Montering får endast utföras av behörig elektriker!
- Koppla från strömmen innan montering/demontering!
- Ytterligare funktionsbeskrivningar i LUXORliving-handboken.

Allmän information

- Den fjärrstyrda kopplingsaktorn S1 RF med en kanal motsvarar EN 60669-2-1 vid ändamålsenlig montering
- Den kan monteras med konventionella tryckknappar/brytare i den inbyggda kontaktdosan.
- LUXORliving-serien är en serie apparater i kompakt utförande som man kan använda till omkoppling, dimning, uppvärmning och styrning
- Igångsättning med programvaran LUXORplug och enkel användning med appen LUXORplay (för Android och iOS): www.LUXORliving.de
- Vid användning i ett KNX-system sker programmeringen med ETS

Tekniska data

Driftspänning: 230 – 240 V AC, 50 – 60 Hz
Standby prestanda min.: < 0,4 W
Kontakttyp: stängande kontak
Kopplingskapacitet 10 A (vid 240 V AC, cos φ = 1)
Kopplingsutgången: Endast den matningsspänningens yttre ledare får kopplas på.
Minimilast: 230 V/10 mA
Skyddsklass: II vid ändamålsenlig montering
Driftstemperatur: – 5 °C ... + 45 °C
Glöd-/halogenlampebelastning: 1800 W
Kapacitiv last: 130 µF
Inkopplingsström: max. 740 A/200 µs
Lysrör (EVG): 1100 W
Kompaktlysrörslampor: 300 W
LED-lampor < 2 W: 50 W
LED-lampor > 2 W: 600 W
Binäringångar:
– Kontaktspänning: 3,3 V
– Kontaktström: 0,5 mA
– Max. kabellängd: 3 m (externa ingångar)
– Längd anslutningskabel: 25 cm
Mätimpulsspänning: 4 kV
Nedsmutsningsgrad: 2
Anslutningsarea; 4 mm²
Måtthough: 44,6 x 44,5 x 21 mm
Radiofrekvens/ sändareffekt 868,3 MHz/max. 10 mW

Härmed försäkrar Theben AG att denna radioutrustning överensstämmer med direktiv 2014/53/EU Den fullständiga texten för EG-försäkran om överenskommelse finns tillgänglig på följande internetadress: www.theben.de/red-konformitaet

Ytterliga infomation
http://qr.theben.de/p/4800620sv

VAROITUS (FI)

Sähköiskun tai palon aiheuttama hengenvaara!

- Asennuksen saa suorittaa vain sähköalan ammattilainen!
- Ennen asennusta/purkua on verkkojännite kytkettävä pois päältä!
- Lisätietoa toiminnoista, katso LUXORliving-käsikirja.

Yleistä tietoa

- Radiotaajuudella toimiva kytkentätoimilaite S1 RF yhdellä kanavalla on standardin EN 60669-2-1 mukainen määräysten mukaisesti asennettuna
- Sen voi asentaa tavallisilla painikkeilla/kytkimillä uppoasennusrasiaan
- LUXORliving-sarja koostuu kompakti laitesarjan laitteista, joiden avulla voidaan suorittaa kytkentä-, himmennys-, lämmitys- ja ohjaustoimintoja
- Käyttöönotto LUXORplug-ohjelmiston avulla ja helppo käyttää sovelluksen LUXORplay-sovelluksen (Android ja iOS): www.LUXORliving.de
- Käytettäessä KNX-järjestelmää ohjelmointi tapahtuu ETS:n avulla

Tekniset tiedot

Käyttöjännite: 230 – 240 V AC, 50 – 60 Hz
Valmiustilan teho min.: < 0,4 W
Kosketin: suljin
Kytkentäteho: 10 A (240 V AC, cos φ = 1)
Kytkentälähtö: Saa kytkeä vain syöttöjännitteen vaihejohtimen.
Vähimmäiskuorma: 230 V/10 mA
Suojausluokka: II määräysten mukaisesti asennettuna
Käyttölämpötila: – 5 °C ... + 45 °C
Hehku-/halogeenilamppukuorma: 1800 W
Kapasitiivinen kuorma: 130 µF
Kytkentävirta: maks. 740 A/200 µs
Loistelamput (elektr. liitäntälaite): 1100 W
Pienet loistelamput: 300 W
LED-lamput < 2 W: 50 W
LED-lamput > 2 W: 600 W
Binääritulot:
– Kosketusjännite: 3,3 V
– Kosketusvirta: 0,5 mA
– Sähköjohdon maks.pituus: 3 m (ulkoiset tulot)
– Liitäntäjohtimien pituus: 25 cm
Nimellissyöksyjännite: 4 kV
Likaantumisaste: 2
Liitäntäjohdon halkaisija: 4 mm²
Mitat: 44,6 x 44,5 x 21 mm
Radiotaajuus/lähetysteho 868,3 MHz/maks. 10 mW

Theben AG vakuuttaa täten, että tämä radiolaitetyyppi on direktiivin 2014/53/EU mukainen. EU-yhdenmukaisuusvaatimuksen täydellinen teksti on saatavilla seuraavasta Internet-osoitteesta: www.theben.de/red-konformitaet

Lisätietoa
http://qr.theben.de/p/4800620fi

ADVARSEL (NO)

Livsfare på grunn av elektrisk støt eller brann!

- Montasje må kun utføres av autorisert elektroinstallatør!
- Koble fra strømmen før montering/demontering!
- Ytterligere funksjonsbeskrivelser i LUXORliving-håndboken.

Generell informasjon

- Den trådløse koblingsaktuatoren S1 RF med én kanal overholder EN 60669-2-1 ved forskriftsmessig montering
- Den kan monteres i innfellingsbokser med konvensjonelle pulsbrytere/brytere
- LUXORliving-serien er en serie av apparater i kompakt byggeform, for bruk til kobling, dimming, oppvarming og styring
- Idriftsetting med programvaren LUXORplug og enkel betjening med appen LUXORplay (til Android og iOS): www.LUXORliving.de
- Ved bruk i et KNX-system skjer programmeringen med ETS

Tekniske data

Driftsspenning: 230 – 240 V AC, 50 – 60 Hz
Standby-effekt: min.: < 0,4 W
Kontakttype: lukke
Utløsningseffekt: 10 A (ved 240 V AC, cos φ = 1)
Omkoblingsutgang: Bare ytterlederen skal kobles til nettspenning.
Minimumsbelastning: 230 V/10 mA
Beskyttelsesklasse: II ved forskriftsmessig montering
Driftstemperatur: -5 °C ... + 45 °C
Gløde-/halogenlampelast: 1800 W
Kapasitiv last: 130 µF
Innkoblingsstrøm: maks. 740 A/200 µs
Lysstofflamper (EVG): 1100 W
Kompaktlysrør: 300 W
LED-lamper < 2 W: 50 W
LED-lamper > 2 W: 600 W
Binærinnganger:
– Kontaktspenning: 3,3 V
– Kontaktstrøm: 0,5 mA
– Maks. kabellengde: 3 m (eksterne innganger)
– Lengde tilkoblingstråder: 25 cm
Nominell støtspenning: 4 kV
Tilsmussingsgrad: 2
Tilkoblingstverrsnitt: 4 mm²
Mål: 44,6 x 44,5 x 21 mm
Frekvens/sendeeffekt 868,3 MHz/maks. 10 mW

Herved erklærer Theben AG, at denne trådløse anleggstypen oppfyller direktivet 2014/53/EU. Hele teksten i EU-samsvarserklæringen er tilgjengelig på følgende internettadresse: www.theben.de/red-konformitaet

Ytterligere informasjon
http://qr.theben.de/p/4800620no

UPOZORNĚNÍ (CS)

Ohrožení života v důsledku úrazu elektrickým proudem nebo požáru!

- Montáž si nechejte provést výhradně odborným pracovníkem pro elektrická zařízení!
- Před montáží/demontáží odpojte síťové napětí!
- Další popis funkce naleznete v příručce LUXORliving.

Obecné informace

- Rádiový spínací ovladač S1 RF splňuje při montáži v souladu s určeným účelem normu EN 60669-2-1
- Lze jej instalovat spolu s běžnými tlačítky/spínači do krabic pod omítkou
- Série LUXORliving je řada přístrojů s kompaktní konstrukcí, s jejichž pomocí lze ovládat spínání, stmívání, topení a řízení
- Uvedení do provozu pomocí softwaru LUXORplug a jednoduchá obsluha pomocí aplikace LUXORplay (pro Android a iOS): www.LUXORliving.de
- Při použití v systému KNX se programování provádí pomocí ETS

Technické údaje

Provozní napětí: 230 – 240 V AC, 50 – 60 Hz
Výkon v pohotovostním režimu min.: < 0,4 W
Druh kontaktu: zapínací kontakt
Spínací výkon: 10 A (při 240 V AC, cos φ = 1)
Spínací výstup: Smí být zapojen pouze vnější vodič napájecího napětí.
Minimální zátěž: 230 V/10 mA
Třída ochrany: II při odpovídající montáži
Provozní teplota: - 5 °C ... + 45 °C
Zatížení žárovky/halogenové žárovky: 1800 W
Kapazitiv zátěž: 130 µF
Spínací proud: max. 740 A/200 µs
Zářivky s elektronickým předřadníkem: 1100 W
Kompaktní zářivková svítidla: 300 W
LED žárovky < 2 W: 50 W
LED žárovky > 2 W: 600 W
Binární vstupy:
– Kontaktní napětí: 3,3 V
– Kontaktní proud: 0,5 mA
– Max. délka kabelu: 3 m (externí vstupy)
– Délka přípojných drátů: 25 cm
Jmenovité rázové napětí: 4 kV
Stupeň znečištění: 2
Průřez připojení: 4 mm²
Rozměry: 44,6 x 44,5 x 21 mm
Rádiová frekvence / vysílací výkon 868,3 MHz/max. 10 mW

Tímto společnost Theben AG prohlašuje, že tento typ rádiového zařízení splňuje požadavky směrnice 2014/53/EU. Celý text EU prohlášení o shodě je k dispozici na následující internetové adrese: www.theben.de/red-konformitaet

Další informace
http://qr.theben.de/p/4800620cs

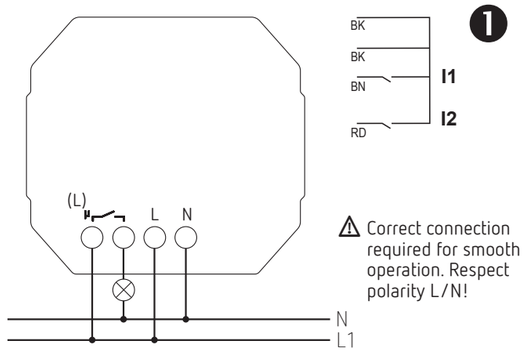

❶

⚠ Correct connection required for smooth operation. Respect polarity L/N!

theben

SBA7EE-KUJTAB
SBA7EE-KUJTAB
KQYNXA-ESSUAX
0048FF000000
4800620 319709

Example of a label with QR code

⚠ The wireless switch actuators support Secure communication. For start-up, the Factory-Default-Setup-Key (FDSK) is required (sticker on the device).

⚠ Keep the Factory-Default-Setup-Key in a safe place.

⚠ Remove the stickers from the device for maximum safety. If the FDSK is lost, a recovery is not possible. In this case, startup is only possible „insecure".

❷

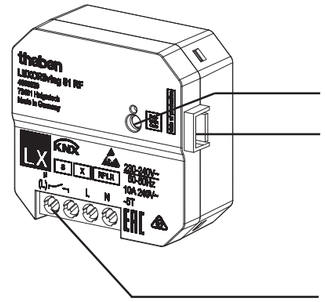

Programming button and LED for physical address

Plug connection for external inputs

⚠ The extension inputs are connected to mains voltage.
Do not remove the insulation from the unused auxiliary inputs.

NO contact

NL

Bedoeld gebruik

- De radio-schakelactoren schakelen elektrische verbruikers (bijv. lampen) voor netspanning 230 V AC
- Wanneer potentiaalvrije toetsen of schakelaars op de ingangen worden aangesloten, kunnen deze diverse functies zoals schakelen, dimmen, jaloezieën omhoog/omlaag bewegen etc. uitvoeren
- Geschikt voor de woning- en projectbouw (kantoorgebouwen, openbare gebouwen, hotels etc.)
- Alleen in gesloten, droge ruimtes gebruiken

Montage

➢ In normaal in de handel verkrijgbare inbouwdozen (volgens DIN 49073) monteren

❶ Aansluiting

ⓘ Correcte aansluiting voor de nuldoorgangsschakeling vereist (zie aansluitschema)

⚠ Apparaat met een voorgeschakelde beschermingsleidingschakelaar type B of C (EN 60898-1) van max. 10 A beveiligen.

⚠ **Gevaar door elektrische schokken!**
Het apparaat is bij de klemmen en stekkers niet geïsoleerd!

➢ Op de ingangen staat netspanning! Bij aansluiting van de ingangen of voor elke ingreep in een van de ingangen de 230 V-voeding van het apparaat onderbreken.
➢ Aanraakveilig installeren. .
➢ Voor minimaal 3 mm afstand tot stroomvoerende delen of extra isolatie met bijv. verdelers zorgen.
➢ De isolatie van de niet-gebruikte nevenplaatsingangen niet verwijderen.
➢ De aders van de niet-gebruikte nevenplaatsingangen niet afknippen.

⚠ Geen netspanning (230 V) of andere externe spanningen op de nevenplaatsingangen aansluiten!

⚠ Bij de installatie op voldoende isolatie tussen netspanning (230 V) en bus resp. nevenplaatsen letten (min. 5,5 mm).

❷ Ingebruikname via directe aansturing (leveringstoestand)

Via ingang I1 is handbediening (1-toetsbediening voor het dimmen, zonder parametrering) mogelijk. Deze kan echter met LUXORplug of de ETS worden gewijzigd.

De ETS-database vindt u op **www.theben.de**.

DA

Anvendelse efter bestemmelserne

- De trådløse skifteaktorer kobler elektriske forbrugere (f. eks. lamper) til netspænding 230 V AC
- Hvis der sluttes potentialfri taster eller kontakter til indgangene, kan de forskellige funktioner som kobling, dæmpning, op-/nedkørsel af persienner osv. udføres
- Til anvendelse i bolig- og objektbyggeri (kontorbygninger, offentlige bygninger, hoteller etc.)
- Må kun anvendes i lukkede, tørre rum

Montering

➢ Monteres i almindelige indmurede stikkontakter (iht. DIN 49073)

❶ Tilslutning

ⓘ Korrekt tilslutning for nulgennemgangskredsen er nødvendig (se tilslutningsbilledet)

⚠ Apparatet skal sikres med et forkoblet ledningsrelæ af typen B eller C (EN 60898-1) på maks. 10 A.

⚠ **Fare på grund af elektriske stød!**
Apparatet har ingen basisisolering i klemmernes og stikforbindelsens område!

➢ Indgangene leder netspænding! Ved tilslutning af indgangen eller før indgreb skal apparatets 230 V-forsyning afbrydes.
➢ Installér berøringssikkert.
➢ Sørg for en minimum-afstand på 3 mm til ledende dele, eller brug ekstra isolering med f.eks. mellemstykker/-vægge.
➢ Fjern ikke isoleringen til hjælpeindgangene, der ikke anvendes.
➢ Skær ikke faserne af til hjælpeindgangene, der ikke anvendes.

⚠ Tilslut ikke netspænding (230 V) eller anden ekstern spænding til hjælpeindgangene!

⚠ Sørg for tilstrækkelig isolering mellem netspænding (230 V) og bus eller hjælpeindgangene (min. 5,5 mm).

❷ Opstart via direkte styring (tilstand ved udleveringen)

Via indgang I1 er manuel betjening (uden parametrering) mulig. De kan dog ændres med LUXORplug eller ETS.

ETS-databasen kan findes under **www.theben.de**.

SV

Avsedd användning

- De fjärrstyrda kopplingsaktorerna kopplar elförbrukare (t.ex. lampor) för nätspänning 230 V AC
- När potentialfria tryckknappar eller brytare ansluts till ingångarna, kan de utföra olika funktioner som t ex koppla, dimra, dra upp eller fälla ner jalusier
- För användning inom bostads- och objektbyggnationer (kontorsbyggnader, offentliga byggnader, hotell etc.)
- Endast för användning i slutna, torra utrymmen

Montering

➢ Montera i vanliga inbyggda dosor (enligt DIN 49073)

❶ Anslutning

ⓘ Korrekt anslutning krävs för nollpunktsbrytning (se anslutningsbild)

⚠ Säkra apparaten med en förkopplad ledningsskyddsbrytare typ B eller C (EN 60898-1) på max. 10 A.

⚠ **Ris för elektriska stötar!**
Apparaten förfogar inte över grundisolering i plintarna och kontaktdonet!

➢ Ingångarna är nätspänningsförande! Koppla från 230 V-försörjningen till enheten vid anslutning till ingångarna eller innan ingrepp vid någon av ingångarna.
➢ Installera beröringssäkert.
➢ Säkerställ ett avstånd på minst 3 mm till ledande delar eller använd extraisolering t.ex. genom avdelare/isolationsbarriärer.
➢ Avlägsna inte isoleringen på sekundära ingångar som inte används.
➢ Skär inte av ledningar från sekundära ingångar som inte används.

⚠ Anslut ingen nätspänning (230 V) eller andra externa spänningar på sekundära ingångar!

⚠ Se till att det finns tillräckligt med isolering mellan nätspänning (230 V) och buss respektive intill liggande kontakter (minst 5,5 mm).

❷ Idrofttagning via direktstyrning (leveransskick)

Via ingång I1 kan man använda en manuell styrning (utan parametrisering). Detta kan man dock ändra med hjälp av LUXORplug eller ETS.

ETS-databasen hittar du på **www.theben.de**.

FI

Määräysten mukainen käyttö

- Radiotaajuudella toimivat kytkentätoimilaitteet kytkevät sähkölaitteita (esim. lamppuja) verkkojännitteellä 230 V AC
- Kun potentiaalivapaita painikkeita tai kytkimiä liitetään tuloihin, ne voivat suorittaa eri toimintoja kuten kytkeä, himmentää, ajaa sälekaihtimia ylös ja alas jne.
- Käytettäväksi asuin- ja muissa rakennuksissa (toimistorakennukset, julkiset rakennukset, hotellit jne.)
- Käyttö on sallittu vain suljetuissa, kuivissa tiloissa

Asennus

➢ Asennus tavallisiin uppoasennusrasioihin (DIN 49073)

❶ Liitäntä

ⓘ Nollapistekytkentä on ehdottomasti tehtävä oikein (katso kytkentäkaavio)

⚠ Suojaa laite eteen kytketyllä johdonsuojakatkaisijalla tyyppi B tai C (EN 60898-1) maks. 10 A.

⚠ **Sähköiskunvaara!**
Laitteessa ei ole peruseristystä liittimien ja pistoliitännän alueella!

➢ Tulot johtavat verkkojännitettä! Tuloja kytkettäessä tai ennen mitään tuloihin puuttumista pitää laitteen 230 V syöttöjännite kytkeä pois päältä.
➢ Asenna laite kosketussuojattuna.
➢ Varmista, että etäisyys johtaviin osiin on vähintään 3 mm, tai käytä lisäeristeenä esim. välilistaa/-seinää.
➢ Älä poista käyttämättömien lisätulojen eristeitä.
➢ Älä katkaise käyttämättömien lisätulojen johtimia.

⚠ Älä liitä verkkojännitettä (230 V) tai muita ulkoisia jännitteitä lisäliitäntöjen tuloihin!

⚠ Varmista asennuksen yhteydessä riittävä eristys verkkojännitteen (230 V) ja väyläjännitteen tai lisäliitäntöjen välillä (väh. 5,5 mm).

❷ Käyttöotto suoraohjauksella (toimitustila)

Manuaalinen käyttö on mahdollista tulon I1 kautta (ilman parametrien määritystä). Niitä voidaan kuitenkin muuttaa LUXORplugin tai ETS:n avulla.

ETS-tietokannan löydät osoitteesta **www.theben.de**.

NO

Tiltenkt bruk

- De trådløse koblingsaktuatorene kobler elektriske forbrukere (f.eks. lamper) for nettspenning 230 V AC
- Når det kobles potensialfrie pulsbrytere eller vippebrytere til inngangene, kan de utføre ulike funksjoner som kobling, dimming, kjøre persienne opp/ned osv.
- Til bruk i boliger og næringsbygg (kontorbygg, offentlige bygg, hoteller osv.)
- Kun til bruk i lukkede, tørre rom

Montering

➢ Monteres i vanlige innfellingsbokser (iht. DIN 49073)

❶ Tilkobling

ⓘ Korrekt tilkobling er nødvendig for nullverdikobling (se tilkoblingsskjema)

⚠ Sikre apparatet med en forkoblet automatsikring type B eller C (EN 60898-1) på maks. 10 A.

⚠ **Fare på grunn av elektrisk støt!**
Apparatet har ingen grunnisolering i området rundt klemmene og pluggforbindelsen!

➢ Inngangene fører nettspenning! Ved tilkobling av inngangene eller andre operasjoner på en av inngangene må 230 V-forsyningen av apparatet slås av.
➢ Installer berøringssikkert.
➢ Sørg for en minimumsavstand på 3 mm til strømførende deler eller bruk tilleggsisolasjon f.eks. med skilletrinn/-vegger.
➢ Ikke fjern isolasjonen fra ikke brukte sekundærinnganger.
➢ Ikke kutt av ledere til ikke brukte sekundærinnganger.

⚠ Det må ikke kobles til nettspenning (230 V) eller andre eksterne spenninger til sekundærinngangene!

⚠ Sørg for tilstrekkelig isolering mellom nettspenningen (230 V) og bussen eller sekundærpunkter (minst 5,5 mm).

❷ Igangsetting med direktestyringen (utleveringstilstand)

Via inngang I1 er det mulig å betjene manuelt (uten parametrering). Dette kan endres med LUXORplug eller ETS.

Du finner ETS-databasen på nettsiden **www.theben.de**.

CS

Použití v souladu s určením

- Rádiové spínací ovladače spínají elektrické spotřebiče (např. světla) pro síťové napětí 230 V AC
- Pokud se bezpotenciálová tlačítka nebo spínače připojí ke vstupům, mohou provádět různé funkce jako spínání, stmívání, vytahování/stahování žaluzií atd.
- Pro použití v bytové výstavbě a objektech (kancelářské budovy, veřejné budovy, hotely atd.)
- Použití pouze v uzavřených suchých prostorách

Montáž

➢ Namontování do běžných krabic pod omítkou (podle DIN 49073)

❶ Připojení

ⓘ Pro náležitou funkci spínání při průchodu nulou je nutné správné připojení (viz schéma připojení)

⚠ Zajistěte přístroj předřazeným jističem vedení typu B nebo C (EN 60898-1) s hodnotou max. 10 A.

⚠ **Ohrožení v důsledku úrazu elektrickým proudem!**
Přístroj nemá žádnou základní izolaci v oblasti svorek a konektoru!

➢ Vstupy vedou síťové napětí! Při připojování vstupů nebo před jakýmkoliv zásahem na některém ze vstupů přerušte napájení 230 V přístroje.
➢ Nainstalujte s ochranou proti doteku.
➢ Zajistěte minimální vzdálenost 3 mm od vodivých dílů nebo použijte dodatečnou izolaci, např. oddělovací přechodové můstky/přepážky.
➢ Neodstraňujte izolaci nepoužívaných vedlejších vstupů.
➢ Neodřezávejte žíly nepoužívaných vedlejších vstupů.

⚠ Nepřipojujte žádné síťové napětí (230 V) ani jiná externí napětí k pobočkovým vstupům!

⚠ Při instalaci dbejte na dostatečnou izolaci mezi síťovým napětím (230 V) a sběrnicí, resp. pobočkami (min. 5,5 mm).

❷ Uvedení do provozu pomocí přímého ovládání (stav při dodání)

Prostřednictvím vstupu I1 je možné ruční ovládání (bez nastavování parametrů). To však lze změnit pomocí LUXORplug nebo ETS.

Databázi ETS naleznete na **www.theben.de**.

LUXORliving S1 RF 4800620

KNX

LUXORliving

Hotline Theben:
+49 7474 692-369

theben

ΠΡΟΕΙΔΟΠΟΙΗΣΗ (EL)

Κίνδυνος θανάτου εξαιτίας ηλεκτροπληξίας ή πυρκαγιάς!

- Η τοποθέτηση πρέπει να διεξάγεται αποκλειστικά από εξειδικευμένους ηλεκτρολόγους!
- Πριν από τη συναρμολόγηση/αποσυναρμολόγηση αποσυνδέστε την παροχή ηλεκτρικού ρεύματος!
- Για περισσότερες περιγραφές λειτουργιών, βλ. εγχειρίδιο LUXORliving.

Γενικές πληροφορίες

- Ο ασύρματος ενεργοποιητής S1 RF με ένα κανάλι συμμορφώνεται με το πρότυπο EN 60669-2-1 όταν η συναρμολόγηση έχει γίνει σύμφωνα με τις προδιαγραφές
- Δυνατότητα εγκατάστασης με συμβατικά πλήκτρα/διακόπτες σε χωνευτές υποδοχές
- Η σειρά LUXORliving είναι μια σειρά συσκευών συμπαγούς κατασκευαστικού τύπου για λειτουργίες ενεργοποίησης, ελέγχου έντασης φωτισμού, θέρμανσης και χειρισμού
- Θέση σε λειτουργία με το λογισμικό LUXORplug και εύκολος χειρισμός με την εφαρμογή LUXORplay (για Android και iOS): www.LUXORliving.de
- Σε περίπτωση χρήσης σε σύστημα KNX, ο προγραμματισμός πραγματοποιείται μέσω του ETS

Τεχνικά χαρακτηριστικά

Τάση λειτουργίας: 230–240 V AC, 50–60 Hz
Ισχύς αναμονής ελάχ.: < 0,4 W
Τύπος επαφής: Επαφή σύνδεσης
Ισχύς λειτουργίας: 10 A (σε 240 V AC, cos φ = 1)
Έξοδος: Επιτρέπεται η λειτουργία μόνο του εξωτερικού αγωγού της τάσης παροχής.
Ελάχιστο φορτίο: 230 V/10 mA
Κλάση προστασίας: II όταν η συναρμολόγηση έχει γίνει σύμφωνα με τις προδιαγραφές
Θερμοκρασία λειτουργίας: - 5 °C ... + 45 °C
Φορτίο λαμπτήρων αλογόνου/πυρακτώσεως: 1800 W
Χωρητικό φορτίο ενεργοποίησης: 133 μF
Ρεύμα ενεργοποίησης: μέγ. 740 A/200 μs
Λαμπτήρες φθορισμού (EVG): 1100 W
Συμπαγείς λαμπτήρες φθορισμού: 300 W
Λυχνίες LED < 2 W: 50 W
Λυχνίες LED > 2 W: 600 W
Δυαδικές είσοδοι:
– Τάση επαφής: 3,3 V
– Ρεύμα επαφής: 0,5 mA
– Μέγ. μήκος καλωδίου: 3 m (εξωτερικές είσοδοι)
– Μήκος συρμάτων σύνδεσης: 25 cm
Ονομαστική κρουστική τάση: 4 kV
Βαθμός συσσώρευσης ακαθαρσιών: 2
Διατομή σύνδεσης: 4 mm²
Διαστάσεις: 44,6 x 44,5 x 21 mm
Ραδιοσυχνότητα/Ισχύς μετάδοσης 868,3 MHz/ μέγ. 10 mW

Διά του παρόντος η Theben AG δηλώνει ότι αυτός ο τύπος ασύρματων συστημάτων συμμορφώνεται προς την οδηγία 2014/53/ΕΕ. Το πλήρες κείμενο της δήλωσης συμμόρφωσης ΕΕ διατίθεται στην παρακάτω ηλεκτρονική διεύθυνση: www.theben.de/red-konformitaet

Περισσότερες πληροφορίες
http://qr.theben.de/p/4800620en

אזהרה (HE)

סכנת חיים כתוצאה מהתחשמלות או שריפה!

- ההתקנה תתבצע אך ורק על ידי חשמלאי מוסמך!
- לפני ההתקנה / הפירוק יש לנתק מאספקת החשמל!
- תיאור פונקציות נופות ניתן למצוא במדריך למשתמש של LUXORliving.

מידע כללי

- מפעיל מיתוג הרדיו S1 RF בערוץ אחד עומד בתקן EN 60669-2-1 כאשר הוא מותקן כמתוכנן
- ניתן להתקנה בקופסת מיתוג סטנדרטית תחת הטיח עם לחצנים/מתגים רגילים.
- סדרת LUXORliving היא סדרה של יחידות קומפקטיות המאפשרות מיתוג, עמעום, חימום ובקרה
- התקנה עם תוכנת LUXORplug והפעלה פשוטה עם אפליקציית LUXORplay (עבור אנדרואיד ו-iOS(: www.LUXORliving.de
- כאשר נעשה שימוש במערכת KNX, התכנות מתבצע באמצעות ה- ETS

נתונים טכניים

מתח עבודה: 230-240 וולט AC, 50-60 הרץ
הספק מינימלי במצב המתנה: פחות מ-0.4 W
סוג מגען: רגיל פתוח
קיבולת מיתוג: 10 A)ב- 240 V AC, cos φ = 1)
מוצא מיתוג: ניתן למתג רק את המוליך החיצוני של מתח האספקה.
עומס מינימלי: 230 V/10 mA
סוג הגנה: II כאשר מותקן כמתוכנן
טמפרטורת הפעלה: 45°C -... +5°C
הספק נורת ליבון/האלוגן: 1800W
עומס מיתוג קיבולי: 133 μF
זרם כניסה: מקסימום 740 μs A/200
נורות ניאון)EVG(: 1100W
נורות ניאון אלקטרוניות קומפקטיות: 300W
נורות LED <2 W: 50 W
נורות LED> 2 W: 600 W
מערכת בינארית:
- מתח מגע: 3.3 V
- זרם מגע: 5. mA
- אורך כבל מרבי: 3 מ')כניסות חיצוניות(
- אורך חיווט החיבור: 25 ס"מ
מתקפי מתח: 4 kV
דרגת זיהום: 2
חתך חיבור: 4 מ"מ²
מידות: 44.6 x 21 x 44.5 מ"מ
תדר רדיו/הספק שידור 868.3 MHz / מקסימום 10 MW

חברת Theben AG מצהירה בזאת כי סוג זה של ציוד רדיו תואם להנחיה EU/2014/53. הנוסח המלא של הצהרת התאימות של האיחוד האירופי זמין בכתובת האינטרנט הבאה: www.theben.de/ red-konformitaet

מידע נוסף
http://qr.theben.de/p/4800620en

OSTRZEŻENIE (PL)

Zagrożenie dla życia z powodu porażenia prądem lub pożaru!

- Montaż należy zlecać wyłącznie wykwalifikowanemu elektrykowi!
- Przed montażem/demontażem należy odłączyć napięcie sieciowe!
- Pozostałe opisy funkcji znajdują się w podręczniku LUXORliving.

Informacje ogólne

- Radiowy aktor przełączający S1 RF z jednym kanałem przy prawidłowym montażu odpowiada normie EN 60669-2-1
- Może być montowany z konwencjonalnymi przyciskami/przełącznikami w puszkach podtynkowych
- Seria LUXORliving to szereg kompaktowych urządzeń umożliwiających przełączanie, ściemnianie oświetlenia, regulację ogrzewania i sterowanie różnymi funkcjami
- Uruchomienie za pomocą oprogramowania LUXORplug i prosta obsługa przy użyciu aplikacji LUXORplay (na urządzenia z systemem Android i iOS): www.LUXORliving.de
- W przypadku użycia w systemie KNX programowanie następuje za pomocą ETS

Dane techniczne

Napięcie robocze: 230–240 V AC, 50–60 Hz
Moc czuwania min.: < 0,4 W
Rodzaj zestyku: zwierny
Zdolność łączeniowa: 10 A (przy 240 V AC, cos φ = 1)
Wyjście przełączające: należy przełączać wyłącznie przewód zewnętrzny napięcia zasilania.
Minimalne obciążenie: 230 V/10 mA
Klasa ochronności: II przy właściwym montażu
Temperatura pracy: -5°C ... +45°C
Moc przyłączeniowa żarówek/halogenów: 1800 W
Pojemnościowe obciążenie łączeniowe: 133 μF
Prąd włączeniowy: maks. 740 A/200 μs
Świetlówki (EVG): 1100 W
Świetlówki kompaktowe: 300 W
Lampy LED < 2 W: 50 W
Lampy LED > 2 W: 600 W
Wejścia binarne:
– Napięcie zestyków: 3,3 V
– Prąd zestyków: 0,5 mA
– Maks. długość kabla: 3 m (wejścia zewnętrzne)
– Długość przewodów przyłączeniowych: 25 cm
Znamionowe napięcie udarowe: 4 kV
Stopień zanieczyszczenia: 2
Przekrój przyłącza: 4 mm²
Wymiary: 44,6 x 44,5 x 21 mm
Częstotliwość radiowa/moc nadawcza 868,3 MHz/ maks. 10 mW

Theben AG niniejszym deklaruje zgodność tego typu urządzenia radiowego z wymaganiami dyrektywy 2014/53/UE. Pełny tekst deklaracji zgodności UE dostępny jest pod poniższym adresem:
www.theben.de/red-konformitaet

Więcej informacji
http://qr.theben.de/p/4800620en

ОСТОРОЖНО (RU)

Угроза для жизни в связи с опасностью поражения электрическим током или пожара!

- Монтаж должен производиться исключительно силами квалифицированных электриков!
- Перед монтажом/демонтажом отключите сетевое напряжение!
- Описания других функций в руководстве по LUXORliving.

Общая информация

- Привод радиопереключателя S1 RF с одним каналом соответствует EN 60669-2-1 при надлежащем монтаже
- Он может встраиваться в коробки для врезного монтажа с обычными кнопочными выключателями/переключателями
- Серия LUXORliving представляет собой ряд приборов с компактной конструкцией для выполнения функций переключения, плавной регулировки яркости света, отопления и управления
- Ввод в эксплуатацию при помощи программного обеспечения LUXORplug, легкость управления с помощью мобильного приложения LUXORplay (для Android и iOS): www.LUXORliving.de
- При использовании в системе KNX программирование осуществляется при помощи ETS

Технические характеристики

Рабочее напряжение: 230–240 В перем. тока, 50/60 Гц
Мощность в режиме энергосбережения мин.: < 0,4 Вт
Тип контакта: замыкающий контакт
Коммутационная способность: 10 A (при 240 В перем. тока, cos φ = 1)
Релейный выход: при переключении разрешается использовать только внешний провод для напряжения питания.
Минимальная нагрузка: 230 В/10 мА
Класс электрической защиты: II при надлежащем монтаже
Рабочая температура: -5 °C... 45 °C
Ламповая нагрузка (лампа накаливания/галогенная лампа): 1800 Вт
Емкостная коммутируемая нагрузка: 133 мкФ
Ток включения: макс. 740 A/200 мкс
Люминесцентные лампы (EVG — электронные пускорегулирующие аппараты): 1100 Вт
Компактные люминесцентные лампы: 300 Вт
Светодиодные лампы < 2 Вт: 50 Вт
Светодиодные лампы > 2 Вт: 600 Вт
Бинарные входы:
– Контактное напряжение: 3,3 В
– Контактный ток: 0,5 мА
– Макс. длина кабеля: 3 м (внешние входы)
– Длина соединительных проводов: 25 см
Номинальное импульсное напряжение: 4 кВ
Степень загрязнения: 2
Сечение соединительного провода: 4 мм²
Размеры: 44,6 x 44,5 x 21 мм
Радиочастота/мощность передатчика 868,3 МГц/ макс. 10 мВт

Настоящим Theben AG заявляет о том, что этот тип радиоустановки соответствует Директиве 2014/53/ЕС. Полный текст заявления о соответствии стандартам и нормам ЕС доступен по следующему адресу в Интернете:
www.theben.de/red-konformitaet

Дополнительная информация
http://qr.theben.de/p/4800620en

VAROVANIE (SK)

Nebezpečenstvo ohrozenia života v dôsledku zásahu elektrickým prúdom alebo vzniku požiaru!

- Montáž nechajte vykonať výlučne kvalifikovaným elektroodborníkom!
- Pred montážou/demontážou vypnite sieťové napätie!
- Ďalšie popisy funkcií v príručke LUXORliving.

Všeobecné informácie

- Diaľkový ovládač spínania S1 RF v prípade správnej montáže zodpovedá norme EN 60669-2-1
- Je ho možné montovať do podomietkových krabíc s konvenčnými tlačidlami/spínačmi
- Séria LUXORliving je rad prístrojov kompaktnej konštrukcie, pomocou ktorých je možné ovládať spínanie, stmievanie, vykurovanie a riadenie
- Uvedenie do prevádzky pomocou softvéru LUXORplug a jednoduché ovládanie pomocou aplikácie LUXORplay (pre Android a iOS): www.LUXORliving.de
- Pri použití v systéme KNX sa programovanie vykonáva pomocou ETS

Technické údaje

Prevádzkové napätie: 230–240 V AC, 50–60 Hz
Výkon v pohotovostnom režime min.: < 0,4 W
Druh kontaktu: zatvárač
Spínací výkon: 10 A (pri 240 V AC, cos φ = 1)
Spínací výstup: Smie sa spínať iba vonkajší vodič napájacieho napätia.
Minimálne zaťaženie: 230 V/10 mA
Trieda ochrany: II v prípade správnej montáže
Prevádzková teplota: – 5 °C ... + 45 °C
Zaťaženie žiarovkami/halogénovými žiarovkami: 1800 W
Kapacitné zaťaženie spínania: 133 μF
Prúd pri zapnutí: max. 740 A/200 μs
Žiarivky (EVG): 1100 W
Kompaktné žiarivkové svietidlá: 300 W
LED kontrolky < 2 W: 50 W
LED kontrolky > 2 W: 600 W
Binárne vstupy:
– stykový potenciál: 3,3 V
– kontaktný prúd: 0,5 mA
– max. dĺžka kábla: 3 m (externé vstupy)
– dĺžka pripojovacích vodičov: 25 cm
Dimenzačné rázové napätie: 4 kV
Stupeň znečistenia: 2
Prierez prípojky: 4 mm²
Rozmery: 44,6 x 44,5 x 21 mm
Rádiová frekvencia/vysielací výkon 868,3 MHz/ max. 10 mW

Týmto spoločnosť Theben AG vyhlasuje, že tento typ diaľkového zariadenia vyhovuje norme 2014/53/EÚ. Celý text vyhlásenia o zhode EÚ je k dispozícii na nasledovnej internetovej adrese:
www.theben.de/red-konformitaet

Ďalšie informácie
http://qr.theben.de/p/4800620en

İKAZ (TR)

Elektrik çarpması veya yangın nedeniyle ölüm tehlikesi!

- Montaj işlemini yalnızca uzman bir elektrikçiye yaptırın!
- Montaj/sökme işleminden önce şebeke gerilimini kesin!
- LUXORliving kılavuzundaki diğer fonksiyon tanıtımları.

Genel bilgiler

- Bir kanallı teksiz anahtarlama aktuatörü S1 RF, amacına uygun montaj durumunda EN 60669-2-1 standardına uygundur
- Standart düğmeler/şalterler ile sıva altı kutulara monte edilebilir
- LUXORliving serisi, açma/kapama, dimmerleme, ısıtma ve kumanda fonksiyonlarının uygulanabildiği bir dizin cihazdır
- LUXORplug yazılımı ile işletime alma ve LUXORplay App uygulaması (Android ve iOS için) ile kolay kullanım: www.LUXORliving.de
- Bir KNX sistemi kullanıldığında programlama ETS ile yapılır

Teknik veriler

Çalışma gerilimi: 230–240 V AC, 50-60 Hz
Bekleme modunda min güç: < 0,4 W
Kontak türü: NC kontağı
Anahtarlama gücü: 10 A 240 V AC, cos φ = 1'de)
Anahtarlama çıkışı: Sadece besleme geriliminin dış iletkeni çalıştırılabilir.
Asgari yük: 230 V/10 mA
Koruma sınıfı: Amacına uygun montaj durumunda II
Çalışma sıcaklığı: – 5 °C ... + 45 °C
Akkor/halojen lamba yükü: 1800 W
Kapasitif anahtarlama yükü: 133 μF
Çalıştırma akımı: Maks. 740 A/200 μs
Fluoresan lambalar (elektronik balast): 1100 W
Kompakt fluoresan lambalar: 300 W
LED lambalar < 2 W: 50 W
LED lambalar > 2 W: 600 W
İkili girişler:
- Kontak gerilimi: 3,3 V
- Kontak akımı: 0,5 mA
- Maks. kablo uzunluğu 3 m (harici girişler)
- Bağlantı kabloları uzunluğu: 25 cm
Anma darbe gerilimi: 4 kV
Kirlenme derecesi: 2
Bağlantı kesiti: 4 mm²
Ölçüler: 44,6 x 44,5 x 21 mm
Teksiz frekansı/gönderim gücü 868,3 MHz/ maks. 10 mW

Theben AG firması işbu belgeyle, bu telsiz tesisi tipinin 2014/53/AB yönetmeliğine uygun olduğunu beyan eder. AB uygunluk beyanının tam metni aşağıdaki internet adresindedir:
www.theben.de/red-konformitaet

Daha fazla bilgi için
http://qr.theben.de/p/4800620en

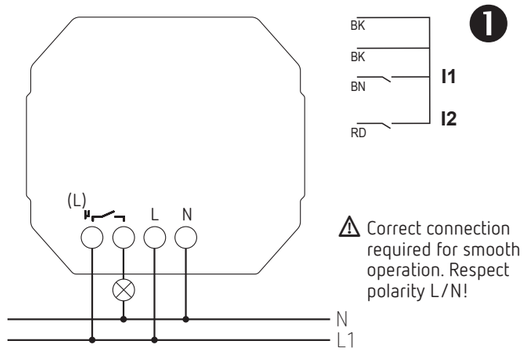

❶

⚠ Correct connection required for smooth operation. Respect polarity L/N!

theben

SBA7EE-KUJTAB
SBA7EE-KUJTAB
KQYNXA-ESSUAX
0048FF000000
4800620 319709

Example of a label with QR code

⚠ The wireless switch actuators support Secure communication. For start-up, the Factory-Default-Setup-Key (FDSK) is required (sticker on the device).

⚠ Keep the Factory-Default-Setup-Key in a safe place.

⚠ Remove the stickers from the device for maximum safety. If the FDSK is lost, a recovery is not possible. In this case, startup is only possible „insecure".

❷

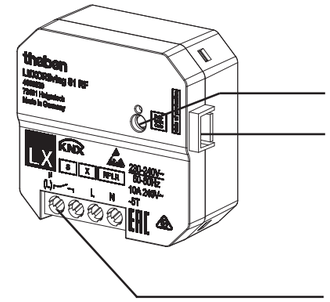

Programming button and LED for physical address

Plug connection for external inputs

⚠ The extension inputs are connected to mains voltage.
Do not remove the insulation from the unused auxiliary inputs.

NO contact

EL

Προβλεπόμενη χρήση

- Οι ασύρματοι ενεργοποιητές ενεργοποιούν ηλεκτρικούς καταναλωτές (π.χ. λαμπτήρες) για τάση δικτύου 230 V AC
- Εάν στις εισόδους συνδεθούν επαφείς ή διακόπτες χωρίς δυναμικό, είναι εφικτή η εκτέλεση διαφόρων λειτουργιών, όπως ενεργοποίηση, ρύθμιση έντασης φωτεινότητας, ανέβασμα/κατέβασμα περσίδων κ.λπ.
- Για χρήση σε οικιακούς και επαγγελματικούς χώρους (κτίρια γραφείων, δημόσια κτίρια, ξενοδοχεία κλπ.)
- Επιτρέπεται η χρήση μόνο σε κλειστούς, στεγνούς χώρους

Τοποθέτηση

➢ Εγκαταστήστε σε κοινές χωνευτές υποδοχές του εμπορίου (σύμφωνα με το DIN 49073)

❶ Σύνδεση

ⓘ Ορθή σύνδεση για την ενεργοποίηση από το σημείο μηδέν απαραίτητη (βλ. σχεδιάγραμμα συνδεσμολογίας)

⚠ Ασφαλίστε τη συσκευή συνδέοντας πριν έναν διακόπτη προστασίας αγωγών τύπου B ή C (EN 60898-1) με μέγ. 10 A.

⚠ **Κίνδυνος λόγω ηλεκτροπληξίας!**
Η συσκευή δεν διαθέτει βασική μόνωση στην περιοχή των ακροδεκτών και της σύνδεσης φις!

➢ Οι είσοδοι βρίσκονται υπό τάση! Κατά τη σύνδεση των εισόδων ή πριν από οποιαδήποτε παρέμβαση σε είσοδο, διακόψτε την τροφοδοσία 230 V της συσκευής.
➢ Εγκαταστήστε με προστασία έναντι επαφής.
➢ Διασφαλίστε ελάχιστη απόσταση 3 mm από αγώγιμα εξαρτήματα ή χρησιμοποιήστε πρόσθετη μόνωση π.χ. μέσω διαχωριστικών λωρίδων/τοιχωμάτων.
➢ Μην αφαιρείτε τη μόνωση των δευτερευουσών εισόδων που δεν χρησιμοποιούνται.
➢ Μην κόβετε τους αγωγούς των δευτερευουσών εισόδων που δεν χρησιμοποιούνται.

⚠ Μην συνδέετε τις δευτερεύουσες εισόδους σε τάση δικτύου (230 V) ή άλλες εξωτερικές τάσεις!

⚠ Κατά την εγκατάσταση φροντίστε για την επαρκή μόνωση μεταξύ τάσης δικτύου (230 V) και διαύλου ή/και δευτερευουσών εισόδων (τουλ. 5,5 mm).

❷ Θέση σε λειτουργία με απευθείας χειρισμό (Κατάσταση παράδοσης)

Μέσω της εισόδου I1 είναι εφικτός ο χειροκίνητος χειρισμός (χωρίς παραμετροποίηση). Μπορεί ωστόσο να τροποποιηθεί με το LUXORplug ή το ETS.

Θα βρείτε τη βάση δεδομένων ETS στο **www.theben.de**.

HE

שימוש מיועד

- מפעילי המיתוג האלחוטיים ממתגים את צרכני החשמל (כגון נורות) עבור מתח חשמל 230 וולט AC
- כאשר לחצנים או מתגים צפים מחוברים אל הכניסות, ניתן להפעיל פונקציות שונות כגון מיתוג, עמעום, פתיחה/סגירה של תריסים וכדומה
- מיועד לשימוש בבנייני מגורים ומסחר (בנייני משרדים, מבני ציבור, בתי מלון וכדומה)
- השימוש מיועד אך ורק בחללים סגורים ויבשים

הרכבה

➢ יש להתקין קופסת חשמל רגילה מתחת לטיח (על פי DIN 49073)

חיבור

ⓘ נדרש חיבור מתאים למעגל אפס מוצלב (ראה תרשים חיבור)

! מכשיר עם נתיך להפסקת מעגל במעלה הזרם B או C (EN 60898-1) מקסימום 10A.

! **סכנת חיים בשל התחשמלות!למכשיר אין בידוד בסיסי באזור המגעים וחיבור התקע!**

➢ הכניסות נמצאות חחת מתח חשמלי! בעת חיבור הכניסות או לפני כל פעולה באחת הכניסות, יש לנתק את אספקת מתח 230 V של המכשיר.
➢ התקן מחוץ לטווח מגע.
➢ ודא מרחק מינימלי של 3 מ"מ מרכיבים מוליכים או התקן בידוד נוסף, למשל על ידי שימוש במחיצות / קירות.
➢ אין להסיר את הבידוד של הכניסה המשנית שאינה בשימוש.
➢ אין לנתק את חוטי הכניסה המשנית שאינה בשימוש.

! אין לחבר את הכניסות המשניות לרשת החשמל (230 וולט) או למתח חיצוני אחר!

! בעת ההתקנה, ודא שקיים בידוד מספיק בין רשת החשמל (230V) לבין האפיק או הכניסות המשניות (לפחות 5.5 מ"מ).

התקנה באמצעות שליטה ישירה (מצב אספקה)

הפעלה ידנית (ללא פרמטר) אפשרית באמצעות כניסה I1. ניתן לשינוי בעזרת LUXORplug או ETS.

את מסד הנתונים ETS ניתן למצוא בכתובת www. theben.de.

PL

Zastosowanie zgodne z przeznaczeniem

- Radiowe aktory przełączające służą do przełączania odbiorników elektrycznych (np. lamp) do napięcia sieciowego 230 V AC
- Jeżeli do wejść zostaną podłączone bezpotencjałowe przyciski lub przełączniki, mogą one uruchamiać różne funkcje, takie jak przełączanie, ściemnianie, podnoszenie/opuszczanie żaluzji itd.
- Do zastosowania w budynkach mieszkalnych i komercyjnych (biurowce, budynki publiczne, hotele itd.)
- Do użytku wyłącznie w zamkniętych, suchych pomieszczeniach

Montaż

➢ Montować w dostępnych w handlu puszkach podtynkowych (wg DIN 49073)

❶ Podłączanie

ⓘ Do właściwego działania łączenia w punkcie zerowym niezbędne jest prawidłowe podłączenie (patrz schemat podłączenia)

⚠ Urządzenie zabezpieczyć za pomocą zamontowanego przed nim wyłącznika bezpieczeństwa linii typu B lub C (EN 60898-1) maks. 10 A.

⚠ **Zagrożenie porażeniem prądem elektrycznym!**
Urządzenie nie posiada izolacji podstawowej w obszarze zacisków i złącza wtykowego!

➢ Wejścia przewodzą napięcie sieciowe! Przed podłączeniem wejść lub przystąpieniem do jakichkolwiek prac przy wejściach odłączyć zasilanie 230 V od urządzenia.
➢ Zainstalować urządzenie tak, by było zabezpieczone przed dotknięciem.
➢ Zapewnić odstęp min. 3 mm od części przewodzących lub zastosować dodatkową izolację w postaci drążków/ścianek rozdzielających.
➢ Nie usuwać izolacji nieużywanych wejść wtórnych.
➢ Nie przycinać żył nieużywanych wejść wtórnych.

⚠ Nie podłączać napięcia sieciowego (230 V) ani innych zewnętrznych napięć do wejść wtórników!

⚠ Podczas instalacji zwrócić uwagę na wystarczającą izolację między napięciem sieciowym (230 V) a magistralą wzgl. wtórnikami (min. 5,5 mm).

❷ Uruchomienie za pomocą sterowania bezpośredniego (stan w momencie dostawy)

Za pomocą wejścia I1 możliwa jest obsługa ręczna (bez parametryzacji). Można to zmienić poprzez użycie LUXORplug lub ETS.

Bazę danych ETS można znaleźć pod adresem **www.theben.de**.

RU

Использование по назначению

- Приводы радиопереключателя переключают потребителей электроэнергии (например, лампы) для сетевого напряжения 230 В перем. тока
- Если беспотенциальные кнопочные выключатели или переключатели подсоединить к входам, они могут выполнять различные функции, такие как переключение, плавная регулировка яркости света, перемещение жалюзи вверх/вниз и т. д.
- Для применения в жилищном и объектном строительстве (офисные здания, сооружения общественного назначения, отели и т. д.)
- Применяются только в закрытых сухих помещениях

Монтаж

➢ Монтаж в коробках для врезного монтажа (согласно DIN 49073)

❶ Подключение

ⓘ Требуется правильное подключение для замыкания реле при нулевом значении тока (см. схему соединений)

⚠ Защитите прибор с помощью предвключенного линейного защитного автомата типа B или C (EN 60898-1) с макс. 10 A.

⚠ **Опасность в связи с ударом электрическим током!**
Прибор не имеет базовой изоляции в зоне клемм и штекерного соединения!

➢ Входы проводят сетевое напряжение! При подключении входов или при любом вмешательстве на одном из входов следует отключать подачу электропитания 230 В для устройства.
➢ Установите защиту от касания.
➢ Придерживайтесь минимального расстояния 3 мм до токоведущих деталей или используйте дополнительную изоляцию, например, с помощью перегородок/стенок.
➢ Не снимайте изоляцию с неиспользуемых дополнительных входов.
➢ Не отрезайте жилы неиспользуемых дополнительных входов.

⚠ Не подключайте сетевое напряжение (230 В) или другое внешнее напряжение к входам вспомогательных узлов локальной сети связи!

⚠ При установке обеспечьте достаточную изоляцию между сетевым напряжением (230 В) и шиной или вспомогательными узлами сети связи (не менее 5,5 мм).

❷ Ввод в эксплуатацию посредством прямого управления (состояние при поставке)

Через вход I1 возможно ручное управление (без регулирования параметров). Его можно изменить с помощью LUXORplug или ETS.

SK

Správne použitie

- Diaľkové ovládače spínania série spínajú elektrické spotrebiče (napr. žiarovky) prevádzkované so sieťovým napätím 230 V AC
- Ak sa na vstupy pripoja bezpotenciálové tlačidlá alebo spínače, môžu vykonávať rôzne funkcie, napr. spínanie, stmievanie, vytiahnutie/spustenie žalúzií, atď.
- Na použitie v obytných budovách a objektoch (kancelárskych budovách, verejných budovách, hoteloch, atď.)
- Použitie iba v uzavretých suchých priestoroch

Montáž

➢ Montujte do bežne dostupných podomietkových krabíc (podľa DIN 49073)

❶ Pripojenie

ⓘ Správne prípojenie spínania priechodu nulou (viď obrázok znázorňujúci pripojenie)

⚠ Prístroj istite predradeným výkonovým ističom typu B alebo C (EN 60898-1) max. 10 A.

⚠ **Nebezpečenstvo zásahu elektrickým prúdom!**
Prístroj nemá v oblasti svoriek a konektora základnú izoláciu!

➢ Na vstupoch je sieťové napätie! Pri pripojení vstupov alebo pred akýmkoľvek zásahom na niektorom zo vstupov odpojte napájanie 230 V prístroja.
➢ Inštalujte tak, aby nedošlo ku kontaktu.
➢ Zabezpečte minimálny odstup 3 mm od vodivých častí alebo prídavnej izolácie, napr. deliacimi priečkami/deliacimi stenami.
➢ Neodstraňujte izoláciu nepoužitých vedľajších vstupov.
➢ Neodrezávajte žily nepoužitých vedľajších vstupov.

⚠ Na vstupy pobočiek nepripájajte sieťové napätie (230 V) ani iné externé napätia!

⚠ Pri inštalácii dbajte na dostatočnú izoláciu medzi sieťovým napätím (230 V) a zbernicou príp. pobočkami (min. 5,5 mm).

❷ Uvedenie do prevádzky prostredníctvom priameho riadenia (stav pri dodávke)

Pomocou vstupu I1 je možná manuálna obsluha (bez parametrizovania). Toto je však možné zmeniť pomocou LUXORplug alebo ETS.

Databázu ETS nájdete na stránke **www.theben.de**.

TR

Talimatlara uygun kullanım

- Telsiz anahtarlama aktuatörleri 230 V AC şebeke gerilimi için elektrikli tüketicileri (örn. lambalar) çalıştırır
- Girişlere potansiyelsiz düğmeler veya şalterler bağlandığında, örneğin açma ve kapama, dimmerleme, jaluzileri açma/kapama vb. gibi çeşitli fonksiyonlar uygulanabilir
- Konut ve obje yapımında kullanım içindi (ofis binası, kamusal binalar, oteller vs.)
- Sadece kapalı, kuru mekanlarda kullanılmalıdır

Montaj

➢ Piyasada satılan sıva altı kutulara (DIN 49073 uyarınca) monte edin

❶ Bağlantı

ⓘ Sıfır geçiş devresi için doğru bağlantı gereklidir (bkz. bağlantı şeması)

⚠ Cihazı B veya C (EN 60898-1) tipine ait maks. 10 A'lık bir önceden devreye alınmış hat koruma şalteri ile emniyete alın.

⚠ **Elektrik çarpması nedeniyle tehlike!**
Cihaz, klemens ve geçmeli bağlantı bölgesinde ana izolasyona sahip değildir!

➢ Girişlerde şebeke gerilimi vardır! Girişlerin bağlantı işleminde veya girişlerin birine müdahale etmeden önce cihazın 230 V beslemesini kesin.
➢ Temasa karşı emniyetli bir şekilde kurun.
➢ İletken parçalara 3 mm'lik asgari mesafe olmasını sağlayın ya da örn. ayırma çıtaları/duvarları aracılığıyla ek izolasyon kullanın.
➢ Kullanılmayan yan girişlerin izolasyonunu çıkarmayın.
➢ Kullanılmayan yan girişlerin kablolarını kesmeyin.

⚠ Yan girişlere şebeke gerilimi (230 V) ya da başka harici gerilimler bağlamayın!

⚠ Kurulum sırasında şebeke gerilimi (230 V) ve Bus ya da yan noktalar arasında yeterli izolasyon olmasını sağlayın (5,5 mm).

❷ Doğrudan kumanda üzerinden işletime alma (teslimat durumu)

I1 girişi üzerinden manuel kumanda (parametrelendirme olmadan) mümkündür. Bu LUXORplug ya da ETS ile değiştirilebilir.

ETS veri tabanına **www.theben.de** İnternet adresinden ulaşabilirsiniz.